ROTOFLUX s.r.l.
Via Staffora, 18/11 - 20090 Opera (MI) - Italy
Tel. ++39.02.57.60.73.78 - Fax ++39.02.57.60.52.19
www. rotoflux.com - E-Mail: rotoflux@rotoflux.com

ROTOFLUX

GIUNTI ROTANTI
ROTARY UNIONS

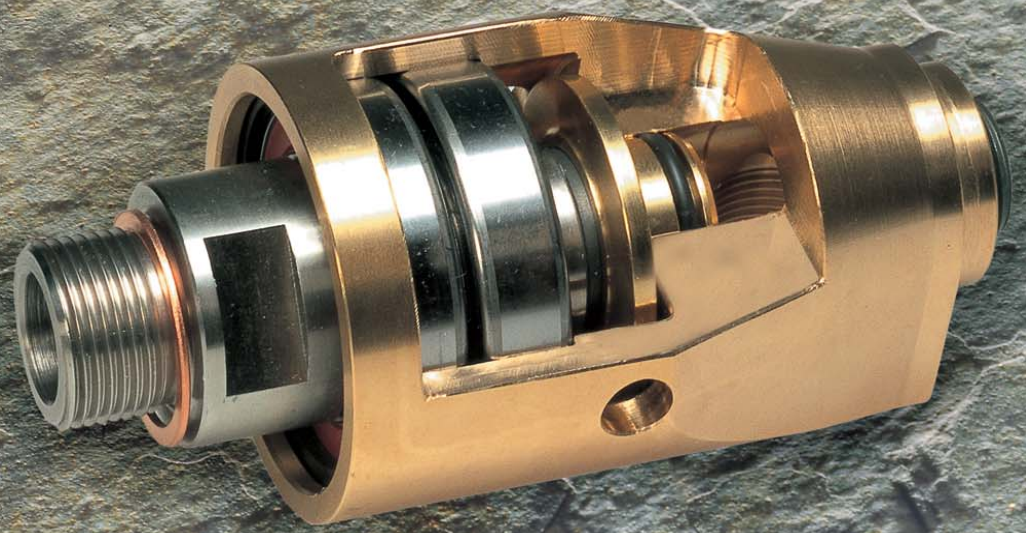

DREHDURCHFÜHRUNGEN
JUNTAS ROTATIVAS

ROTO FLUX

www.rotoflux.com

Catalogo 307

INDICE

I

- Introduzione - Qualità Pag. 6
- Tenute Pag. 7
- Esempi applicativi Pag. 8
- Esempi di montaggio Pag. 9
- Giunti per acqua - vapore - olio diatermico Pag. 10
- Giunti per grandi portate 2½" - 3" Pag. 14
- Giunti per colata continua Pag. 18
- Giunti per aria - vuoto - olio idraulico Pag. 20
- Giunti per montaggio incassato Pag. 22
- Giunti in acciaio inossidabile Pag. 24
- Giunti per alte velocità di rotazione Pag. 26
- Giunti per alta pressione e alta velocità Pag. 32
- Giunti doppio passaggio Pag. 34
- Giunti a manicotto per acqua - aria - vuoto - olio idraulico Pag. 36
- Giunti per alta pressione e bassa velocità Pag. 38
- Giunti a due passaggi per alta pressione e bassa velocità Pag. 40
- Giunti a quattro e sei passaggi per alta pressione e bassa velocità Pag. 42
- Giunti a due, quattro e sei passaggi con foro centrale passante Pag. 44
- Giunti a cinque passaggi con foro passante centrale Pag. 46
- Installazione - Garanzia - Informazioni generali Pag. 48

Catalogue 307

INDEX

UK

- Introduction - Quality Page 6
- Seals Page 7
- Application examples Page 8
- Mounting examples Page 9
- Unions for applications with: water, steam, hot oil Page 10
- Unions for big capacity 2½" - 3" Page 14
- Unions for continuous casting applications Page 18
- Unions for applications with: air, vacuum, hydraulic oil Page 20
- Unions for in the shaft mounting applications Page 22
- Unions in stainless steel Page 24
- Unions for high speed applications Page 26
- Unions for high pressure and high speed applications Page 32
- Unions double passage Page 34
- Unions around the shaft mounting for applications with: water, air, vacuum, hydraulic oil Page 36
- Unions for high pressure and low speed applications Page 38
- Unions double passage for high pressure and low speed applications Page 40
- Unions four and six passages for high pressure and low speed applications Page 42
- Unions two, four, six passages with a straight centre bore Page 44
- Unions five passages with a straight centre bore Page 46
- Installation - Warranty - General informations Page 48

Katalog 307

INHALTSVERZEICHNIS

D

- Einführung - Qualität Page 6
- Dichtungen Page 7
- Anwendungsbeispiele Page 8
- Montagebeispiele Page 9
- Drehdurchführungen für Wasser, Dampf, Thermoöl Page 10
- Drehdurchführungen für große Durchflussmengen 2 ½"-3" Page 14
- Drehdurchführungen für Stranguss Page 18
- Drehdurchführungen für Luft, Vacuum, Hydrauliköl Page 20
- Drehdurchführungen für Einbau in die Welle Page 22
- Drehdurchführungen aus Edelstahl Page 24
- Drehdurchführungen für hohe Drehzahlen Page 26
- Drehdurchführungen für Hochdruck und hohe Drehzalen Page 32
- Drehdurchführungen mit 2-Wegen Page 34
- Drehdurchführungen für Montage um die Welle für Wasser, Luft, Vakuum, Hydrauliköl Page 36
- Drehdurchführungen für Hochdruck und niedrige Drehzahlen Page 38
- Drehdurchführungen mit 2-Wegen für Hochdruck und Niedrige Drehzahlen Page 40
- Drehdurchführungen mit 4 und 6-Wegen für Hochdruck und niedrige Drehzahlen Page 42
- Drehdurchführungen mit 2, 4 und 6-Wegen mit zentraler durchflussbohrung Page 44
- Drehdurchführungen mit 5-Wegen und zentraler Bohrung Page 46
- Installation - Garantie - Allgemeine Informationen Page 48

Catalogo 307

INDICE

E

- Introducción - Calidad Pag. 6
- Sellos Pag. 7
- Ejemplos de aplicaciones Pag. 8
- Ejemplos de montaje Pag. 9
- Juntas para agua - vapor - aceite diatérmico Pag. 10
- Juntas para grandes caudades: 2 ½"-3" Pag. 14
- Juntas para colada continua Pag. 18
- Juntas para aire - vacío - aceite hidráulico Pag. 20
- Juntas para montaje encastrado Pag. 22
- Juntas en acero inoxidable Pag. 24
- Juntas para aplicaciones de alta velocidad de rotación Pag. 26
- Juntas para alta presión y alta velocidad Pag. 32
- Juntas a doble vía Pag. 34
- Juntas a eje pasante para agua, aire, vacío y aceite hidráulico Pag. 36
- Juntas para alta presión y baja velocidad Pag. 38
- Juntas a doble vía para alta presión y baja velocidad Pag. 40
- Juntas a cuatro y seis vías para alta presión y baja velocidad Pag. 42
- Juntas a dos, cuatro y seis vías con agujero pasante Pag. 44
- Juntas a cinco vías con agujero pasante Pag. 46
- Instalación - Garantía - Informaciones generales Pag. 48

ROTO FLUX

I **MODULO DI RICHIESTA**

UK **INQUIRY FORM**

D **ANFRAGEFORMULAR**

E **MÓDULO DE SOLICITUD**

Società
Company name
Firma
Societad

Sig./Sig.ra
Mr./Mrs.
Herr/Frau
Sr./Señora

Tel. E-mail	Fax http
Fluido Media Medium Fluido	Fluido pulito o sporco Clean or dirty media Sauberes oder verschmutztes Medium Fluido limpio o sucio
Pressione fluido Media pressure Druck des Mediums Presion fluido	Tipo di applicazione Kind of application Anwendungsgebiet Tipo de aplicación
Velocità di rotazione Rotation speed Drehlzahl Velocidad de rotación	Tipo di macchina Type of machine Maschinentyp Tipo de máquina
Temperatura fluido Media temperature Temperatur des Mediums Temperatura fluido	Condizioni particolari Special conditions Besondere Einflüsse Condiciones especiales
Grandezza del giunto Union size Große der Drehdurchführung Tamaño de la junta	Giunto utilizzato al momento Manufacturer and part member of present union Bisher eingesetzte Drehdurchführung Junta que utilizan amora
Filettatura rotore Rotor thread Gewinde des Rotors Rosca del rotor	Quantità richiesta Quantity required Angeforderte Bestellmenge Cantitad
N° dei passaggi N. of passages Anzahl der Durchflusswege N° de vías	Consumo annuo Annual quantity Jahresbedarf Consumo anual

Fotocopiare, compilare e inviare a ROTOFLUX o all'agente di zona.
Fill out information and fax back to ROTOFLUX or our distributor.
Bitte kopieren Sie das Anfrageformulare und schicken Sie es per Fax an ROTOFLUX DEUTSCHLAND: +49 (6202) 9451350
Fotocopiar y enviar a ROTOFLUX o al distribuidor de su zona.

I

INTRODUZIONE

La società ROTOFLUX è nata al fine di combinare al meglio, nella produzione e commercializzazione dei giunti rotanti, un'ottima qualità del prodotto con un prezzo competitivo e un servizio rapido ed eccellente. L'esperienza maturata dalle persone che vi lavorano, oltre 20 anni di successi, pongono ROTOFLUX ai primi posti quale partner ideale e fornitore di classe "A". Operiamo con un magazzino ben fornito di giunti standard, in modo da soddisfare le richieste urgenti dei nostri clienti.

QUALITÁ

La qualità ROTOFLUX è "qualità costante nel tempo", garantita dal collaudo di ogni singolo giunto prima della spedizione.
I materiali impiegati nella costruzione dei giunti sono di prima qualità (acciaio inox, acciai speciali, ottone, carburo di tungsteno etc.).
L'accurato controllo dimensionale, a cui sottoponiamo tutti i particolari, garantisce che tutti i giunti siano conformi alle nostre specifiche tecniche.

UK

INTRODUCTION

The company ROTOFLUX was established to fulfill the needs in the current market of rotary unions. With emphasis on providing a quality product at an affordable price, backed by an excellent after sales service.
Furthermore the technical and commercial experience of ROTOFLUX staff has, in a short space of time, established them as one of the market leaders in the field of rotary unions.
A large inventory of standard unions, combined with an efficient logistic organisation, ensures short delivery times.

QUALITY

The quality of ROTOFLUX is "consistent quality" warranted by the stringent testing of every single union before dispatch. Only high quality materials (stainless steel, special steels, brass, tungsten carbide) are used in making ROTOFLUX union.
The careful control of the manufacturing process involved in producing the necessary parts warrantees that all the unions are manufactured within the technical specification.

D

EINFÜHRUNG

Die Firma ROTOFLUX setze es sich bei ihrer Gründung zum Ziel, den Ansprüchen des heutigen Marktes in der Produktion und dem Vetrieb von Drehdurchführungen optimal gerecht zu werden, mit Schwerpunkten in der Produktqualität, wettbewerbsfähigen Preisen und einem schnellen und leistungsfähigen Kundendienst.
Weiter hat die umfangreiche Erfahrung von Rotoflux im Bereich von Technik und Vetrieb dazu beigetragen, dass man sich innerhalb kürzester Zeit als einer der führenden Anbieter im Bereich von Drehdurchführungen am Markt etablieren konnte.
Ein umfangreiches angebot an Drehdurchführungen, in Verbindung mit einer leistungsfähigen Logistikorganisation, ermöglichen kurze Lieferzeiten.

QUALITÄT

Die Qualität der ROTOFLUX Produkte liegt auf einem beständig hohen Niveau, das durch die strengen Tests jeder einzelnen Drehdurchführung vor der Auslieferung gewährleistet wird. Zur Herstellung der Durchführungen werden ausschließlich hochwertige Werkstoffe verwendet (Edelstahl, Spezialstähle, Messing, Hartmetall).
Durch eine sorgfältige Überwachung des Herstellungsprozesses zur Fertigung der notwendigen Komponenten wird sichergestellt, dass alle Durchführungen innerhalb der technischen Spezifikationen liegen.

E

INTRODUCCIÓN

La sociedad ROTOFLUX surge con el objetivo de proporcionar juntas rotativas de máxima calidad con un precio competitivo y un servicio rápido y eficiente. Debido a su experiencia y al éxito conseguido tras 20 años de actividad, ROTOFLUX se ha convertido en líder de la producción de juntas rotativas. Trabajamos con un almacén de juntas estándares con el cual podemos responder a las necesidades y urgencias de nuestros clientes. ROTOFLUX.

CALIDAD

La calidad de ROTOFLUX es constante en el tiempo y está garantizada gracias a la revisión que se hace de cada una de las juntas antes de su envío. Las juntas están construidas con materiales de primera calidad (acero inoxidable, aceros especiales, latón y tungsteno). El exhaustivo control al que sometemos cada elemento garantiza que todas las juntas reúnen nuestras especificaciones técnicas.

I

TENUTE BILANCIATE ROTOFLUX

Vengono utilizzate tenute in carburo di tungsteno contro grafite per il passaggio di: acqua ben filtrata, vapore, olio diatermico, aria e vuoto. Per gli altri fluidi, quali acqua sporca, olio idraulico, liquidi lubrorefrigeranti, fluidi abrasivi, etc., vengono utilizzate tenute in carburo di tungsteno contro carburo di tungsteno.
Grazie al bilanciamento idraulico, la pressione sulle tenute rimane costante al variare della pressione del fluido.

D

AUSGEGLICHENE DICHTUNGEN

Für Anwendungen mit sauberem Wasser, Dampf, Luft, Vakuum und Thermoöl werden Dichtungen aus Hartmetall und Kohlegraphit verwendet. Bei anderen Medien, wie schlecht gefiltertes Wasser, Hydrauliköl, Kühlschmiermittel, abrasive Medien etc. kommen Dichtungen aus Hartmetall gegen Hartmetall zum Einsatz.
Dank des hydraulischen Ausgleichs bleibt der Druck auf den Dichtungen bei Veränderungen des Mediumdrucks auf einem optimalem Niveau.

UK

ROTOFLUX BALANCED SEALING

Tungsten carbide to carbon graphite seals are used for clean water, steam, air, vacuum, hot oil application.
Tungsten carbide to tungsten carbide seals are used for application with poor filtering water, hydraulic oil, coolant, abrasive fluids. The seal faces are micro-lapped for a perfect mating.
The Rotoflux balanced design keeps the specific pressure, on the seal faces, constant regardless of the fluid pressure.

E

SELLO EQUILIBRADO

Se utilizan sellos de tungsteno contra grafito que permiten el paso de agua limpia, vapor, aceite diatérmico, aire y vacío. Para otros fluidos, como agua sucia, aceite hidráulico, fluidos refrigerantes y fluidos abrasivos se utilizan sellos de tungsteno contra tungsteno.
Gracias al equilibrio hidráulico, la presión efectuada sobre los sellos permanece a nivel optimó al variar la presión del fluido.

I

Molle posizionate fuori dal passaggio del fluido

N 3 molle a 120 in acciaio inox, situate fuori dal flusso del fluido, premono con un carico uniforme la tenuta statica contro la tenuta rotante.
Questo particolare disegno evita turbolenze del fluido, le quali provocano vibrazioni delle molle, con prematura rottura delle stesse quando sono situate nel fluido.

D

Federn ausserhalb des Medienflusses

Drei Federn aus Edelstahl, außerhalb des Medienflusses angeordnet, drücken die statische Dichtung mit gleichmäßiger Kraft gegen die elastische Dichtung.
Diese spezielle Konstruktion verhindert Turbulenzen des Mediums, die anderenfalls Schwingungen der Federn hervorrufen könnten, was einen vorzeitigen Bruch derselben zur Folge hätte.

UK

Springs located out of the fluid flow

Three springs provide the calculated constant force required for the most appropriate specific pressure on the seal faces. The springs made with inox steel are located outside of the fluid flow to avoid pressure drops, turbolence and eventual vibrations and noise.

E

Muelles apartados del fluido

3 muelles de 120ºC de acero inoxidable, apartados del fluido, empujan el sello estático contra el sello rotativo de manera uniforme. El específico diseño previene las turbulencias del fluido que provocan la vibración y la ruptura anticipada de los muelles.

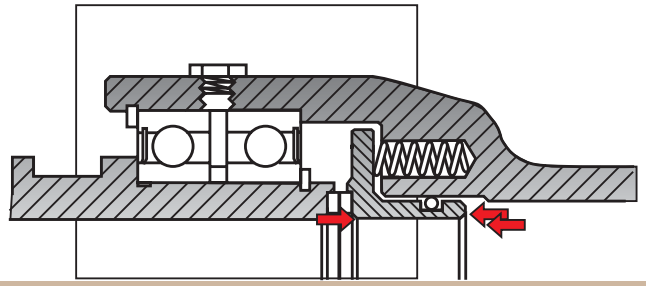

I ESEMPI APPLICATIVI
UK APPLICATION EXAMPLES
D ANWENDUNGSBEISPELE
E EJEMPLOS DE APLICACIONES

Rotoflux a un passaggio
Rotoflux single passage
Rotoflux 1-Weg
Rotoflux a vía simple

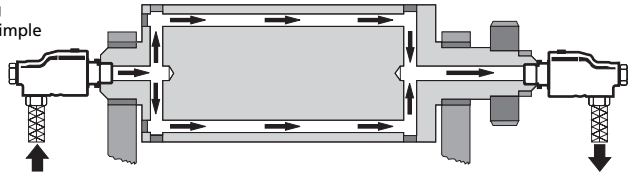

Rotoflux a doppio passaggio sifone fisso
Rotoflux double passage stationary siphon
Rotoflux 2-Wege mit stehenden Innenrohr
Rotoflux a doble vía con sifón fijo

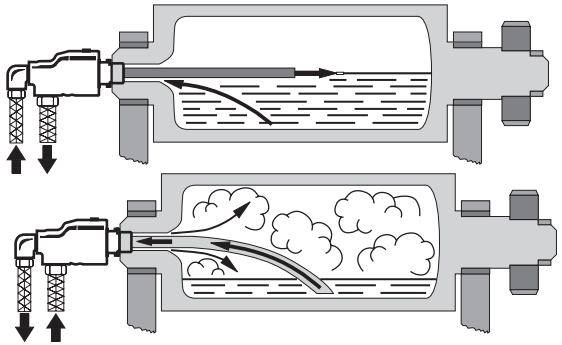

Rotoflux a doppio passaggio sifone rotante
Rotoflux double passage rotating siphon
Rotoflux 2-Wege mit drehendem Innenrohr
Rotoflux a doble vía con sifón rotativo

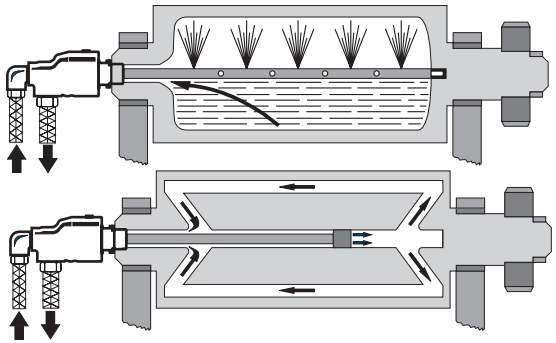

I ESEMPI DI MONTAGGIO
UK MOUNTING EXAMPLES
D MONTAGEBEISPIELE
E EJEMPOS DE MONTAJE

Montaggio con centraggio nell'albero, per applicazioni ad alta velocità.

Mounting with rotor pilot for high speed applications.

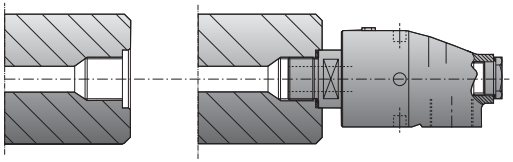

Montage mit Zentrierung in der Welle, für Anwendungen mit hohen Drehzahlen.

Montaje con cent rado en eje para aplicaciones de alta velocidad.

Montaggio con rotore flangiato per rotazioni sia destrorse che sinistrorse.

Mounting with rotor flange for both clockwise and counterclockwise rotations.

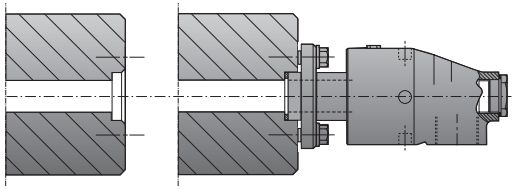

Montage mit Rotorflansch, für links- und rechtsdrehende Rotationen.

Montaje con rotor embridado para rotaciones horarias y anti-horarias.

Montaggio con tubo sifone in due parti, per applicazioni con tubi sifoni molto lunghi o alte velocità.

Mounting with siphon splitted in two parts for application with long siphon or high speed rotations.

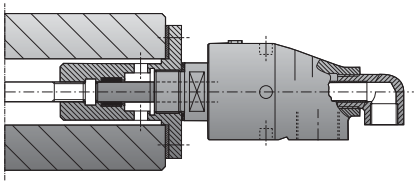

Montage mit zweiteilgem Innenrohr, für Anwendungen mit sehr langen Innenrohren oder hohen Drehzahlen.

Montaje con sifón dividido en dos partes para aplicaciones de alta velocidad o con sifones muy largos.

Montaggio incassato per spazi ridotti.

In the shaft mounting for minimum overhang.

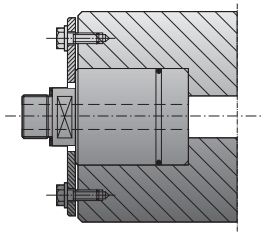

Montage in die Welle für einen minimalen Überstand.

Montaje encastrado para espacios reducidos.

I ROTOFLUX UNIVERSALE

UK ROTOFLUX UNIVERSAL

D ROTOFLUX UNIVERSAL AUSFÜHRUNG

E ROTOFLUX VERSIÓN UNIVERSAL

	Acqua / Wasser	Water / Agua	Vapore / Dampf	Steam / Vapor	Olio diatermico / Thermoöl	Hot oil / Aceite diatérmico
	1/4" ÷ 1 1/2" ▶ 50 bar ⇨ 750 PSI 2" ▶ 40 bar ⇨ 600 PSI		1/4" ÷ 2" ▶ 8 bar ⇨ 120 PSI		1/4" ÷ 2" ▶ 6,5 bar ⇨ 100 PSI	
C F	175°C ⇨ 350°F		170°C ⇨ 330°F		200°C ⇨ 395°F	

	1/4" ÷ 3/4"	1"	1 1/4" ÷ 1 1/2"	2"
G/m RPM	3.500	3.000	2.500	750

I ROTOFLUX UNIVERSALE

1 E 2 PASSAGGI, GRANDEZZE DA 1/4" A 2".
Questi giunti sono disponibili con due tipi di tenute meccaniche bilanciate-microlappate:
• Tenute N (Tenute Normali) in grafite contro carburo di tungsteno per applicazioni con acqua filtrata, vapore servizio intermittente e olio diatermico
• Tenute D (Tenute Dure) in carburo di tungsteno contro carburo di tungsteno per applicazioni con acqua sporca e liquidi abrasivi.
Pressioni sopra 8 bar sono ammesse solo con acqua ad una temp. max di 50 C. Per applicazioni con olio diatermico oltre i 175 C la velocità di rotazione max consentita è di 300 rpm. Non utilizzare i giunti alle massime condizioni di esercizio senza consultare ROTOFLUX.

UK ROTOFLUX UNIVERSAL

1 AND 2 PASSAGES SIZES FROM 1/4" TO 2".
These unions are available with two different balanced and microlapped sealing assemblies:
• N (standard seaiing) with carbon graphite to tungsten carbide seals for applications with filtered water, hot oil, intermittent flow of saturated steam.
• D model (heavy duty sealing) with tungsten carbide to tungsten carbide seals for poor filtrated water or abrasive fluids.
Fluid pressure over 8 bar is allowed only when the fluid is cool water at max temp. 125 F (50 C). In applications with hot oil at temp over 350 F (175 C) , max rotation speed is 300 RPM. Do not use the unions at max application limits without consulting ROTOFLUX.

D ROTOFLUX UNIVERSAL AUSFÜHRUNG

1 UND 2 WEGE, BAUGRÖSSEN 1/4" BIS 2"
mit zwei unterschiedlichen,feingeläpten Dichtungen lieferbar:
• N-Dichtungen (normale Ausführungen) aus Kohlegraphit gegen Wolframkarbid, für Anwendungen mit gefiltertem Wasser, intermittierendem Fluss von Nassdampf und Thermoöl.
• D-Dichtungen (für hohe Beanspruchungen) aus Wolframkarbid gegen Wolframkarbid, für Anwendungen mit schlecht gefiltertem Wasser und abrasiven Medien.
Mediendrücke über 8 bar sind nur für Anwendungen mit kalten Wasser bis zu Temperatur von 50 C zulässig. Für Anwendungen mit Thermoöl und Temperatur über I75 C darf eine maximale Drehzahl von 300 U/min nicht überschritten werden. Die Durchführungen nicht unter den maximalen Betriebsbedingungen verwenden, ohne sich vorher mit dem ROTOFLUX Kundendienst abgesprochen zu haben.

E ROTOFLUX VERSIÓN UNIVERSAL

TAMAÑOS DE 1/4" A 2" VÍA SIMPLE Y DOBLE VÍA.
Estas juntas están disponibles en dos versiones de sellos mecánicos equilibrados y lapeados:
• Sello N (sello estándar) de grafito contra tungsteno para aplicaciones con agua filtrada, vapor con servicio intermitente, y aceite diatérmico.
• Sello D (sello duro) de tungsteno-tungsteno para aplicaciones con agua sucia y fluidos abrasivos.
Se pueden alcanzar presiones superiores a los 8 bar solo con agua fría y con una temperatura máxima de 50 C. Para aplicaciones con aceite diatérmico y temperatura superior a 175 C, la velocidad máxima de rotación tolerada es de 300 rpm. En el caso de que se utilicen aplicaciones con rotaciones tanto horarias como anti-horarias, se aconsejan las juntas con montaje embridado. En el caso de que su aplicación esté al límite de las características técnicas, les rogamos se pongan en contacto con el departamento técnico de ROTOFLUX.

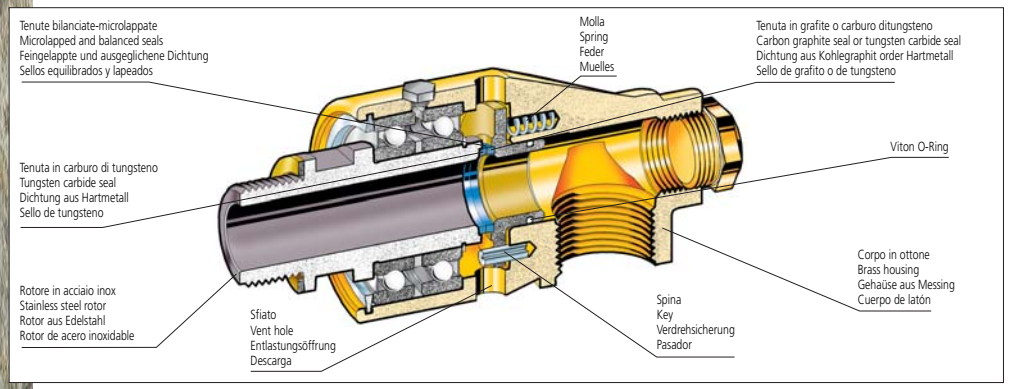

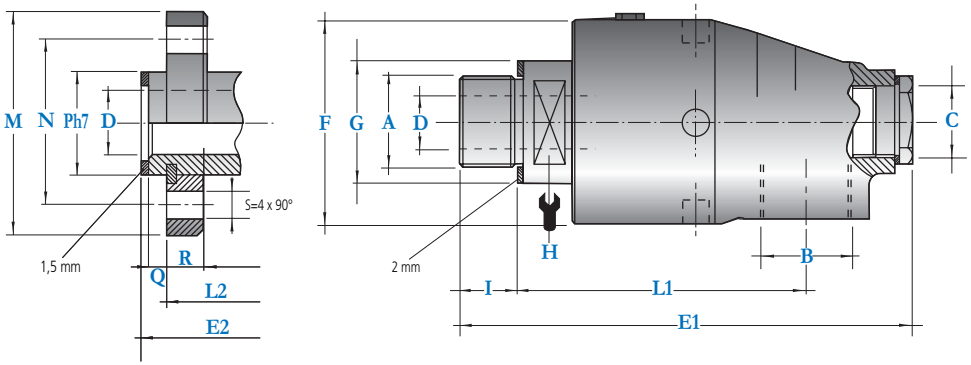

Ordering Code		Giunti a un passaggio / 1-Weg Drehdurchführungen														Single passage unions / Juntas a vía simple			
N	D	A	B	C	D	E1	E2	F	G	H	I	L1	L2	M	N	Ph7	Q	R	S	Kg
S08-300-01R	S08-301-01R	G 1/4"RH	G 1/4"	-	7	88	-	43	20	17	11	67	-	-	-	-	-	-	-	0.6
S08-300-02L	S08-301-02L	G 1/4"LH	G 1/4"	-	7	88	-	43	20	17	11	67	-	-	-	-	-	-	-	0.6
S10-300-01R	S10-301-01R	G 3/8"RH	G 3/8"	G 1/4"	9	106	-	43	25	17	13	73	-	-	-	-	-	-	-	0.7
S10-300-02L	S10-301-02L	G 3/8"LH	G 3/8"	G 1/4"	9	106	-	43	25	17	13	73	-	-	-	-	-	-	-	0.7
S10-300-03F	S10-301-03F	-	G 3/8"	G 1/4"	9	-	109	43	-	-	-	-	82	53	38	18	6	8	9	0,8
S15-300-01R	S15-301-01R	G 1/2"RH	G 1/2"	G 3/8"	13	120	-	55	30	24	13	82	-	-	-	-	-	-	-	1.3
S15-300-02L	S15-301-02L	G 1/2"LH	G 1/2"	G 3/8"	13	120	-	55	30	24	13	82	-	-	-	-	-	-	-	1.3
S15-300-03F	S15-301-03F	-	G 1/2"	G 3/8"	13	-	125	55	-	-	-	-	92	60	45	25	6	10	9	1.5
S20-300-01R	S20-301-01R	G 3/4-RH	G 3/4"	G 1/2"	18	139	-	64	37	30	16	94	-	-	-	-	-	-	-	1.8
S20-300-02L	S20-301-02L	G 3/4"LH	G 3/4"	G 1/2"	18	139	-	64	37	30	16	94	-	-	-	-	-	-	-	1.8
S20-300-03F	S20-301-03F	-	G 3/4"	G 1/2"	18	-	137	64	-	-	-	-	101	68	50	30	6	10	9	2
S25-300-01R	S25-301-01R	G 1"RH	G1"	G 3/4"	23	162	-	70	45	36	20	105	-	-	-	-	-	-	-	2.2
S25-300-02L	S25-301-02L	G 1"LH	G1"	G 3/4"	23	162	-	70	45	36	20	105	-	-	-	-	-	-	-	2.2
S25-300-03F	S25-301-03F	-	G 1"	G 3/4"	23	-	164	70	-	-	-	-	119	78	60	36	7	12	9	2.6
S32-300-01R	S32-301-01R	G 1 1/4"RH	G 1 1/4"	G 1"	31	181	-	85	55	46	22	119	-	-	-	-	-	-	-	3.5
S32-300-02L	S32-301-02L	G 1 1/4"LH	G 1 1/4"	G 1"	31	181	-	85	55	46	22	119	-	-	-	-	-	-	-	3.5
S32-300-03F	S32-301-03F	-	G 1 1/4"	G 1"	31	-	182	85	-	-	-	-	133	94	70	44	8	12	11	4
S40-300-01R	S40-301-01R	G 1 1/2"RH	G 1 1/2"	G 1 1/4"	36	208	-	92	60	50	24	132	-	-	-	-	-	-	-	5
S40-300-02L	S40-301-02L	G 1 1/2"LH	G 1 1/2"	G 1 1/4"	36	208	-	92	60	50	24	132	-	-	-	-	-	-	-	5
S40-300-03F	S40-301-03F	-	G 1 1/2"	G 1 1/4"	36	-	203	92	-	-	-	-	139	99	78	52	10	14	11	5.5
S50-300-01R	S50-301-01R	G 2"RH	G 2"	G 1 1/4"	48	223	-	110	70	60	25	139	-	-	-	-	-	-	-	8.2
S50-300-02L	S50-301-02L	G 2"LH	G 2"	G 1 1/4"	48	223	-	110	70	60	25	139	-	-	-	-	-	-	-	8.2
S50-300-03F	S50-301-03F	-	G 2"	G 1 1/4"	48	-	224	110	-	-	-	-	154	119	95	65	10	14	11	9

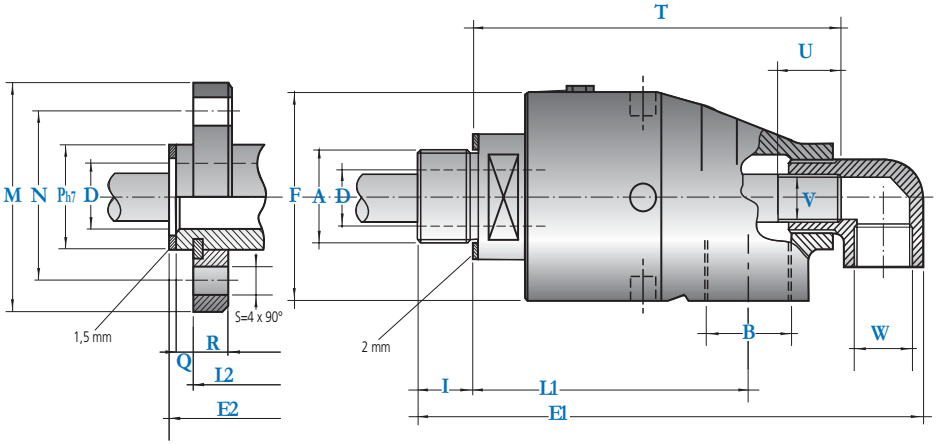

Ordering Code		Due passaggi sifone fisso 2-Wege mit stehenden Innenrohr																				Double passage stationary siphon Doble vía con sifón fijo
N	D	A	B	D	E1	E2	F	I	L1	L2	M	N	Ph7	Q	R	S	T	U	V	W		Kg
S10-300-01R-800	S10-301-01R-800	G 3/8"RH	G 3/8"	9	129	-	43	13	73	-	-	-	-	-	-	-	92	10	M6	G 1/4"		0,8
S10-300-02L-800	S10-301-02L-800	G 3/8"LH	G 3/8"	9	129	-	43	13	73	-	-	-	-	-	-	-	92	10	M6	G 1/4"		0,8
S10-300-03F-800	S10-301-03F-800	-	G 3/8"	9	-	132	43	-	-	82	53	38	18	6	8	9	101	10	M6	G 1/4"		0,9
S15-300-01R-800	S15-301-01R-800	G 1/2"RH	G 1/2"	13	146	-	55	13	82	-	-	-	-	-	-	-	105	12	G 1/8"	G 3/8"		1,4
S15-300-02L-800	S15-301-02L-800	G 1/2"LH	G 1/2"	13	146	-	55	13	82	-	-	-	-	-	-	-	105	12	G 1/8"	G 3/8"		1,4
S15-300-03F-800	S15-301-03F-800	-	G 1/2"	13	-	151	55	-	-	92	60	45	25	6	10	9	115	12	G 1/8"	G 3/8"		1,6
S20-300-01R-800	S20-301-01R-800	G 3/4"RH	G 3/4"	18	173	-	64	16	94	-	-	-	-	-	-	-	124	14	G 1/4"	G 1/2"		1,9
S20-300-02L-800	S20-301-02L-800	G 3/4"LH	G 3/4"	18	173	-	64	16	94	-	-	-	-	-	-	-	124	14	G 1/4"	G 1/2"		1,9
S20-300-03F-800	S20-301-03F-800	-	G 3/4"	18	-	172	64	-	-	101	68	50	30	6	10	9	131	14	G 1/4"	G 1/2"		2,1
S25-300-01R-800	S25-301-01R-800	G 1"RH	G 1"	23	200	-	70	20	105	-	-	-	-	-	-	-	144	16	G 3/8"	G 1/2"		2,5
S25-300-02L-800	S25-301-02L-800	G 1"LH	G 1"	23	200	-	70	20	105	-	-	-	-	-	-	-	144	16	G 3/8"	G 1/2"		2,5
S25-300-03F-800	S25-301-03F-800	-	G 1"	23	-	202	70	-	-	119	78	60	36	7	12	9	157	16	G 3/8"	G 1/2"		2,9
S32-300-01R-800	S32-301-01R-800	G 1 1/4"RH	G 1 1/4"	31	224	-	85	22	119	-	-	-	-	-	-	-	158	18	G 1/2"	G 3/4"		3,9
S32-300-02L-800	S32-301-02L-800	G 1 1/4"LH	G 1 1/4"	31	24	-	85	22	119	-	-	-	-	-	-	-	158	18	G 1/2"	G 3/4"		3,9
S32-300-03F-800	S32-301-03F-800	-	G 1 1/4"	31	-	225	85	-	-	133	94	70	44	8	12	11	172	18	G 1/2"	G 3/4"		4,4
S40-300-01R-800	S40-301-01R-800	G 1 1/2"RH	G 1 1/2"	36	256	-	92	24	132	-	-	-	-	-	-	-	177	20	G 3/4"	G1"		5,4
S40-300-02L-800	S40-301-02L-800	G 1 1/2"LH	G 1 1/2"	36	256	-	92	24	132	-	-	-	-	-	-	-	177	20	G 3/4"	G1"		5,4
S40-300-03F-800	S40-301-03F-800	-	G 1 1/2"	36	-	251	92	-	-	139	99	78	52	10	14	11	185	20	G 3/4"	G1"		5,9
S50-300-01R-800	S50-301-01R-800	G 2"RH	G 2"	48	281	-	110	25	139	-	-	-	-	-	-	-	193	22	G 1"	G 1 1/4"		8,6
S50-300-02L-800	S50-301-02L-800	G 2"LH	G 2"	48	281	-	110	25	139	-	-	-	-	-	-	-	193	22	G 1"	G 1 1/4"		8,6
S50-300-03F-800	S50-301-03F-800	-	G 2"	48	-	283	110	-	-	154	120	95	65	10	14	11	208	22	G 1"	G 1 1/4"		9,4

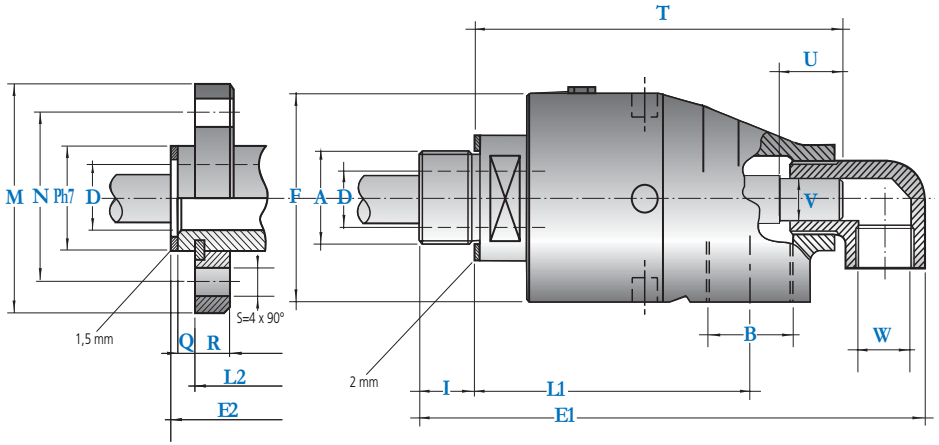

Ordering Code		Due passaggi sifone rotante 2-Wege mit drehendem Innenrohr																				Double passage rotating siphon Doble vía con sifón rotativo
N	D	A	B	D	E1	E2	F	I	L1	L2	M	N	Ph7	Q	R	S	T	U	V	W		Kg
S10-300-01R-810	S10-301-01R-810	G 3/8"RH	G 3/8"	9	129	-	43	13	73	-	-	-	-	-	-	-	97	20	6	G 1/4"		0,8
S10-300-02L-810	S10-301-02L-810	G 3/8"LH	G 3/8"	9	129	-	43	13	73	-	-	-	-	-	-	-	97	20	6	G 1/4"		0,8
S10-300-03F-810	S10-301-03F-810	-	G 3/8"	9	-	132	43	-	-	82	53	38	18	6	8	9	106	20	6	G 1/4"		0,9
S15-300-01R-810	S15-301-01R-810	G 1/2"RH	G 1/2"	13	146	-	55	13	82	-	-	-	-	-	-	-	110	22	10	G 3/8"		1,4
S15-300-02L-810	S15-301-02L-810	G 1/2"LH	G 1/2"	13	146	-	55	13	82	-	-	-	-	-	-	-	110	22	10	G 3/8"		1,4
S15-300-03F-810	S15-301-03F-810	-	G 1/2"	13	-	151	55	-	-	92	60	45	25	6	10	9	120	22	10	G 3/8"		1,6
S20-300-01R-810	S20-301-01R-810	G 3/4"RH	G 3/4"	18	173	-	64	16	94	-	-	-	-	-	-	-	129	24	13	G 1/2"		1,9
S20-300-02L-810	S20-301-02L-810	G 3/4"LH	G 3/4"	18	173	-	64	16	94	-	-	-	-	-	-	-	129	24	13	G 1/2"		1,9
S20-300-03F-810	S20-301-03F-810	-	G 3/4"	18	-	172	64	-	-	101	68	50	30	6	10	9	135	24	13	G 1/2"		2,1
S25-300-01R-810	S25-301-01R-810	G 1"RH	G 1"	23	200	-	70	20	105	-	-	-	-	-	-	-	148	25	16	G 1/2"		2,5
S25-300-02L-810	S25-301-02L-810	G 1"LH	G 1"	23	200	-	70	20	105	-	-	-	-	-	-	-	148	25	16	G 1/2"		2,5
S25-300-03F-810	S25-301-03F-810	-	G 1"	23	-	202	70	-	-	119	78	60	36	7	12	9	161	25	16	G 1/2"		2,9
S32-300-01R-810	S32-301-01R-810	G 1 1/4"RH	G 1 1/4"	31	224	-	85	22	119	-	-	-	-	-	-	-	162	26	22	G 3/4"		3,9
S32-300-02L-810	S32-301-02L-810	G 1 1/4"LH	G 1 1/4"	31	224	-	85	22	119	-	-	-	-	-	-	-	162	26	22	G 3/4"		3,9
S32-300-03F-810	S32-301-03F-810	-	G 1 1/4"	31	-	225	85	-	-	133	94	70	44	8	12	11	176	26	22	G 3/4"		4,4
S40-300-01R-810	S40-301-01R-810	G 1 1/2"RH	G 1 1/2"	36	256	-	92	24	132	-	-	-	-	-	-	-	183	30	26	G1"		5,4
S40-300-02L-810	S40-301-02L-810	G 1 1/2"LH	G 1 1/2"	36	256	-	92	24	132	-	-	-	-	-	-	-	183	30	26	G1"		5,4
S40-300-03F-810	S40-301-03F-810	-	G 1 1/2"	36	-	251	92	-	-	139	99	78	52	10	14	11	190	30	26	G1"		5,9
S50-300-01R-810	S50-301-01R-810	G 2"RH	G 2"	48	281	-	110	25	139	-	-	-	-	-	-	-	199	34	32,2	G 1 1/4"		8,6
S50-300-02L-810	S50-301-02L-810	G 2"LH	G 2"	48	281	-	110	25	139	-	-	-	-	-	-	-	199	34	32,2	G 1 1/4"		8,6
S50-300-03F-810	S50-301-03F-810	-	G 2"	48	-	283	110	-	-	154	120	95	65	10	14	11	214	34	32,2	G 1 1/4"		9,4

I ROTOFLUX GRANDI PORTATE
UK ROTOFLUX LARGE CAPACITY
D ROTOFLUX FÜR GROSSE DURCHFLUSSMENGEN
E ROTOFLUX PARA GRANDES CAUDALES

	Acqua / Wasser	Water / Agua
	2 1/2" ÷ 3" ▶ 10 bar ⇨ 150 PSI	
C F	120°C ⇨ 250°F	
	2 1/2" ÷ 3"	
G/m RPM	750	

I ROTOFLUX GRANDI PORTATE
1 E 2 PASSAGGI, GRANDEZZE 2 1/2" - 3"
I giunti Rotoflux S65 e S80,con grande passaggio libero del fluido, sono impiegati dove è richiesta una grande portata d'acqua. Essi sono provvisti di tenute bilanciate e microlappate in acciaio inox indurito e grafite impregnata. Il disegno particolare delle tenute, permette la sostituzione dei soli anelli di strisciamento, riducendo al minimo costo e tempo.

UK ROTOFLUX LARGE CAPACITY
1 AND 2 PASSAGES 2 1/2" AND 3" SIZES
The unions Rotoflux S65 and S80, thanks to large free passages, are used when large fluid flows are needed. They are provided with balanced and microlapped seals made with hardened stainless steel and carbon graphite.
The special design of the seals allows to change, when needed only the seal rings so reducing at minimum servicing time and cost.

D ROTOFLUX FÜR GROSSE DURCHFLUSSMENGEN
1 WEG UND 2 WEGE BAUGRÖBEN 2 1/2" - 3"
Die Durchführungen der Modelle Rotoflux S65 und S8O gelangen dann zum Einsatz, wenn große Durchflussmengen erforderlich sind.
Sie sind mit Dichtungen aus Edelstahl Stahl gegen imprägnierten Kohlegraphit ausgestattet, ausgeglichen und feingeläppt. Dank der besonderen Auslegung der Dichtungen brauchen lediglich die Dichtungsringe ausgetauscht zu werden, was Kosten und Serviceaufwand einsprt.

E ROTOFLUX PARA GRANDES CAUDALES
VÍA SIMPLE Y VÍA DOBLE TAMAÑOS 2 1/2" - 3"
Los modelos Rototlux S65 y S80 se emplean en aplicaciones que requieren una gran cantidad de fluido, ya qué permiten al fluido pasar libremente. Sus sellos, de acero inoxidable contra grafito impregnado, han sido equilibrados y lapeados.
El diseño especial de los sellos permite la sustitución de los anillos guías y reduce al mínimo el costo y el tiempo de reparación.

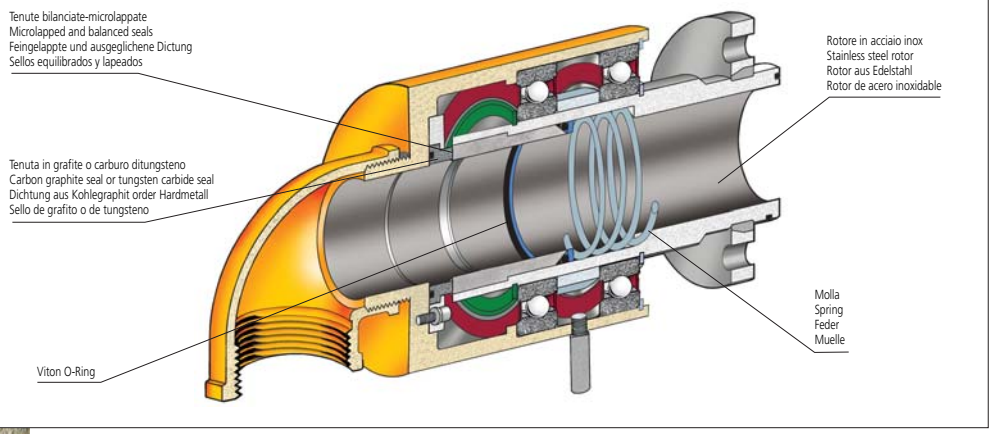

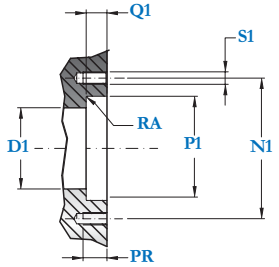

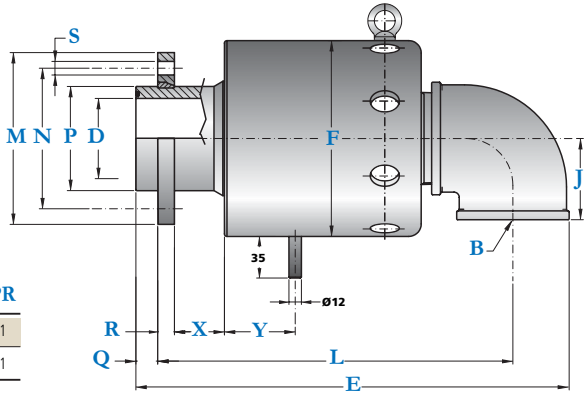

	D1	N1	P1 F8	RA	Q1	S1	PR
S65-300-03F	62	110	80	0,4	15	M12 (6x60°)	21
S80-300-03F	77	135	100	0,4	20	M12 (8x45°)	21

Ordering Code	Giunti a un passaggio / 1-Weg Drehdurchführungen	Single passage unions / Juntas a vía simple

	A	B	D	E	F	G	H	I	J	K	L	M	N	O	Ph7	Q	R	S	T	U	V	W	X	Y	Kg
S65-300-03F	-	2 1/2"	62	350	166	-	-	-	69	-	290	139	110	-	80	16	14	13(6x60°)	-	-	-	-	43	52	21
S80-300-03F	-	3"	77	411	202	-	-	-	78	-	336	165	135	-	100	21	16	13(8x45°)	-	-	-	-	48	63	28

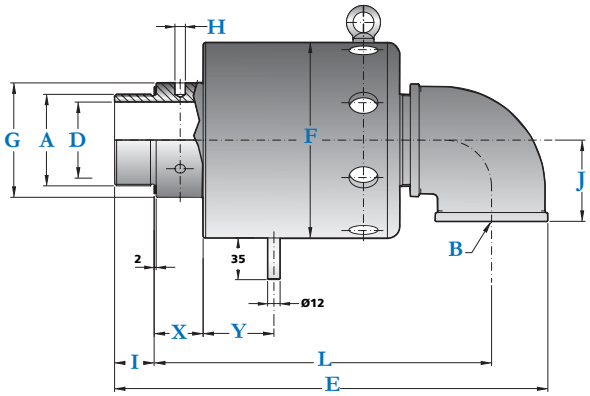

Ordering Code	Giunti a un passaggio / 1-Weg Drehdurchführungen	Single passage unions / Juntas a vía simple

	A	B	D	E	F	G	H	I	J	K	L	M	N	O	P	Q	R	S	T	U	V	W	X	Y	Kg
S65-300-01R	G 2 1/2" RH	2 1/2"	61	350	166	90	8 (6x60°)	33	69	-	273	-	-	-	-	-	-	-	-	-	-	-	40	52	18
S65-300-02L	G 2 1/2" LH	2 1/2"	61	350	166	90		33	69	-	273	-	-	-	-	-	-	-	-	-	-	-	40	52	18
S80-300-01R	G 3" RH	3"	73	411	202	110	10 (6x60°)	38	78	-	319	-	-	-	-	-	-	-	-	-	-	-	47	63	25
S80-300-02L	G 3" LH	3"	73	411	202	110		38	78	-	319	-	-	-	-	-	-	-	-	-	-	-	47	63	25

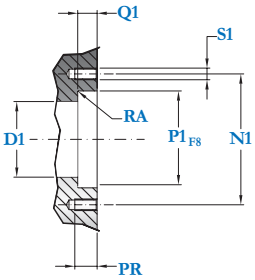

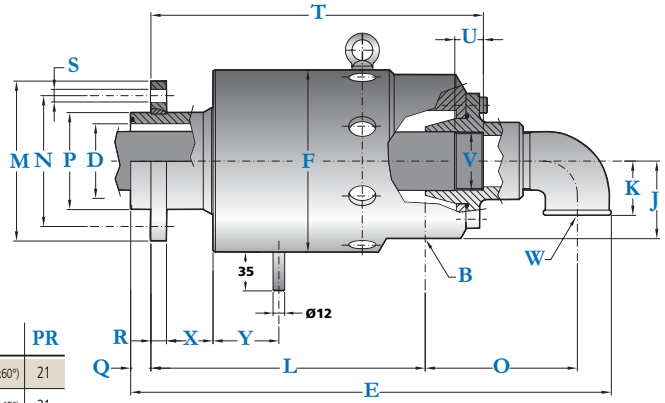

	D1	N1	P1 F8	RA	Q1	S1	PR
S65-300-03F-800	62	110	80	0,4	15	M12 (6x60°)	21
S80-300-03F-800	77	135	100	0,4	20	M12 (8x45°)	21

Ordering Code	Due passaggi sifone fisso / 2-Wege mit Stehendeninnenrohr	Double passage stationary siphon / Juntas a doble vía con sifón fijo

	A	B	D	E	F	G	H	I	J	K	L	M	N	O	Ph7	Q	R	S	T	U	V	W	X	Y	Kg
S65-300-03F-800	-	1 1/2"	62	428	166	-	-	-	63	50	245	139	110	138	80	16	14	13(6x60°)	296	25	1 1/2"	1 1/2"	43	52	26
S80-300-03F-800	-	2"	77	501	202	-	-	-	75	56	290	165	135	155	100	21	16	13(8x45°)	348	30	2"	2"	48	63	33

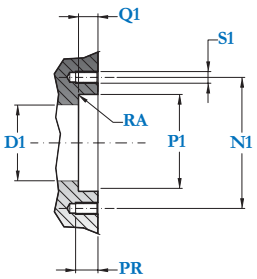

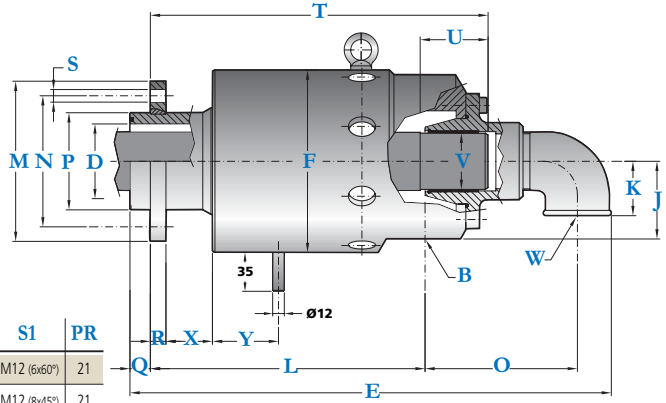

	D1	N1	P1 F8	RA	Q1	S1	PR
S65-300-03F-810	62	110	80	0,4	15	M12 (6x60°)	21
S80-300-03F-810	77	135	100	0,4	20	M12 (8x45°)	21

Ordering Code	Due passaggi sifone rotante / 2-Wege mit Drehendem Innenroh	Double passage rotating siphon / Juntas a doble vía con sifón rotativo

	A	B	D	E	F	G	H	I	J	K	L	M	N	O	Ph7	Q	R	S	T	U	VF7	W	X	Y	Kg
S65-300-03F-810	-	1 1/2"	62	428	166	-	-	-	63	50	245	139	110	138	80	16	14	13(6x60°)	299	60	46	1 1/2"	43	52	26
S80-300-03F-810	-	2"	77	501	202	-	-	-	75	56	290	165	135	155	100	21	16	13(8x45°)	353	70	58	2"	48	63	33

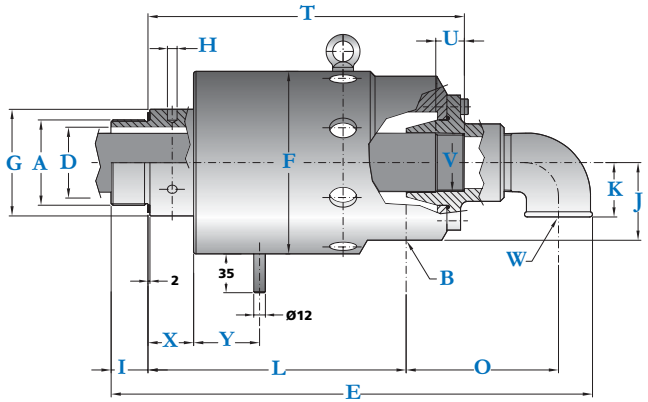

Ordering Code	Due passaggi sifone fisso / 2-Wege mit Stehendeninnenrohr	Double passage stationary siphon / Juntas a doble vía con sifón fijo

	A	B	D	E	F	G	H	I	J	K	L	M	N	O	P	Q	R	S	T	U	V	W	X	Y	Kg
S65-300-01R-800	G 2 1/2" RH	1 1/2"	61	428	166	90	8 (6x60°)	33	63	50	228	-	-	138	-	-	-	-	279	25	1 1/2"	1 1/2"	40	52	23
S65-300-02L-800	G 2 1/2" LH	1 1/2"	61	428	166	90		33	63	50	228	-	-	138	-	-	-	-	279	25	1 1/2"	1 1/2"	40	52	23
S80-300-01R-800	G 3" RH	2"	73	501	202	110	10 (6x60°)	38	75	56	273	-	-	155	-	-	-	-	331	30	2"	2"	47	63	30
S80-300-02L-800	G 3" LH	2"	73	501	202	110		38	75	56	273	-	-	155	-	-	-	-	331	30	2"	2"	47	63	30

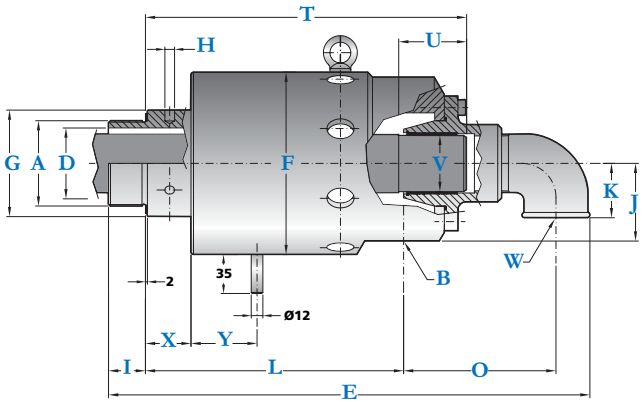

Ordering Code	Due passaggi sifone rotante / 2-Wege mit Drehendem Innenroh	Double passage rotating siphon / Juntas a doble vía con sifón rotativo

	A	B	D	E	F	G	H	I	J	K	L	M	N	O	P	Q	R	S	T	U	V	W	X	Y	Kg
S65-300-01R-810	G 2 1/2" RH	1 1/2"	61	428	166	90	8 (6x60°)	33	63	50	228	-	-	138	-	-	-	-	282	60	46	1 1/2"	40	52	23
S65-300-02L-810	G 2 1/2" LH	1 1/2"	61	428	166	90		33	63	50	228	-	-	138	-	-	-	-	282	60	46	1 1/2"	40	52	23
S80-300-01R-810	G 3" RH	2"	73	501	202	110	10 (6x60°)	38	75	56	273	-	-	155	-	-	-	-	336	70	58	2"	47	63	30
S80-300-02L-810	G 3" LH	2"	73	501	202	110		38	75	56	273	-	-	155	-	-	-	-	336	70	58	2"	47	63	30

I ROTOFLUX PER COLATE CONTINUE

UK ROTOFLUX FOR CONTINUOUS CASTING APPLICATIONS

D ROTOFLUX FÜR STRANGGUSS

E ROTOFLUX PARA COLADA CONTINUA

	Acqua / Wasser	Water / Agua
	3/4" ÷ 11/2" ▶ 10 bar ⇨ 150 PSI	
C F	120°C ⇨ 250°F	
	3/4" ÷ 11/2"	
G/m RPM	100	

I ROTOFLUX PER COLATE CONTINUE

1 E 2 PASSAGGI, GRANDEZZE 3/4"- 1" - 1 1/2"

I giunti della serie Z sono stati disegnati appositamente per essere incassati nei rulli delle linee di colata continua. Le tenute, in carburo di tungsteno per resistere ad acque molto sporche, sono lappate, bilanciate e incastonate per evitare gli effetti di sovrapressioni da colpi di vapore ed altri urti. Le molle, situate fuori dal flusso dell'acqua evitano depositi di detriti e incrostazioni. Non utilizzare i giunti alle massime condizioni di esercizio senza consultare ROTOFLUX.

UK ROTOFLUX FOR CONTINUOUS CASTING APPLICATIONS

1 OR 2 PASSAGES, SIZES 3/4"- 1" - 1 1/2"

The unions of the model Z are specifically designed to be mounted inside the cylinders of the continuous casting line. The seals, in tungsten carbide for dirty water service, are balanced, lapped and set to withstand to pressure peaks caused by steam bubbles or bumps of different kind.

The springs, located out or the fluid fow, avoid deposits and scales. Do not use the unions at max application limits without consulting ROTOFLUX.

D ROTOFLUX FUR STRANGGUSS

BAUGRÖßEN 3/4"- 1" - 1 1/2"IN 1-WEG- UND IN 2-WEGE-AUSFÜHRUNG. Die ROTOFLUX Drehdurchführungen der Serie Z wurden entwickelt um in den Zylinder eingebaut zu werden, um den Überstand so gering wie möglich zu gestalten. Um eine lange Lebensdauer zu garantieren, werden verschleißfeste Dichtungen aus Wolfram-karbid eingesetzt, die auch Anwendungen mit sehr schmutzigem Wasser widerstehen. Die feingeläppten Dichtungen sind in Gehäusen aus Edelstahl gelagert, um Brüchen durch Schläge vorzubeugen. Die Federn sind außerhalb des Mediumflusses angeordnet, und vermeiden Ablagerungen und Schwingungen. Die Durchführungen nicht unter den maximalen Betriebsbedingungen verwenden, ohne sich vorher mit dem ROTOFLUX Kundendienst abgesprochen zu haben.

E ROTOFLUX PARA COLADA CONTINUA

TAMAÑOS DE 3/4"- 1" - 1 1/2", A VÍA SIMPLE Y A DOBLE VíA

ROTOFLUX ha diseñado y creado la serie de modelos Z de juntas rotativas para solucionar los problemas de enfriamiento de los cilindros, tan comunes en las máquinas de colada continua de la industria del acero. Estas juntas están encastradas en el cilindro de tal forma que se reduce notablemente el espacio ocupado. Se utilizan sellos de tungsteno muy sólidos, asegurando la larga duración del producto, incluso en aplicaciones con agua particularmente sucia. Los sellos están ubicados en soportes de acero inoxidable para prevenir las rupturas causadas por choques y golpes. Los muellos están apartados del fluido evitando así vibraciones y turbulencias y residuos e incrustacions. En el caso de que su aplicación esté al límite de las características técnicas, les rogamos se pongan en contacto con el departamento técnico de ROTOFLUX.

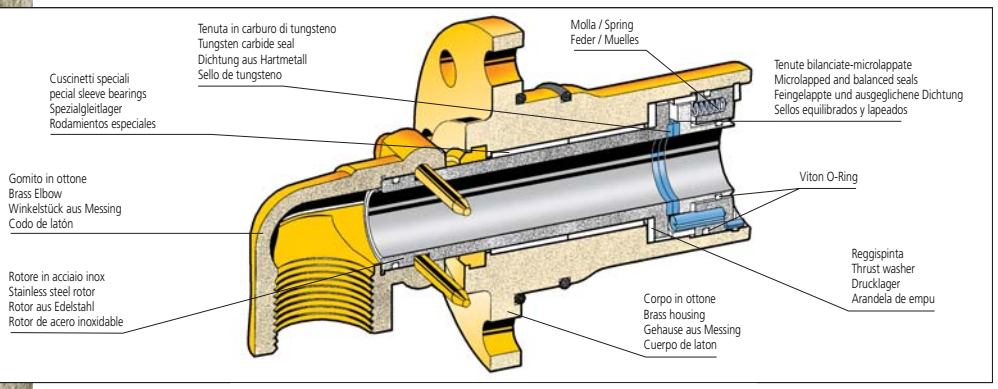

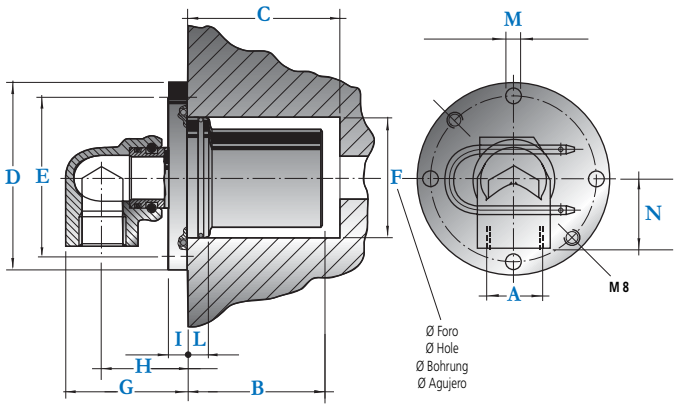

Ordering Code	Giunti a un passaggio / 1-Weg Drehdurchführungen												Single passage unions / Juntas a vía simple
	A	B	C	D	E	F	G	H	I	L	M	N	Kg
Z20-301-60Z	G 3/4"	60	63	88	71	50,10 - 50,20	70	52	8	16	9	28	1,5
Z25-301-60Z	G 1"	78	81	108	90	71 - 71,15	71	50	10	12,5	9	40	2,3
Z40-301-60Z	G 1 1/2"	87,5	91	110	92	71 - 71,15	90	61	10	12,5	9	45	4,5

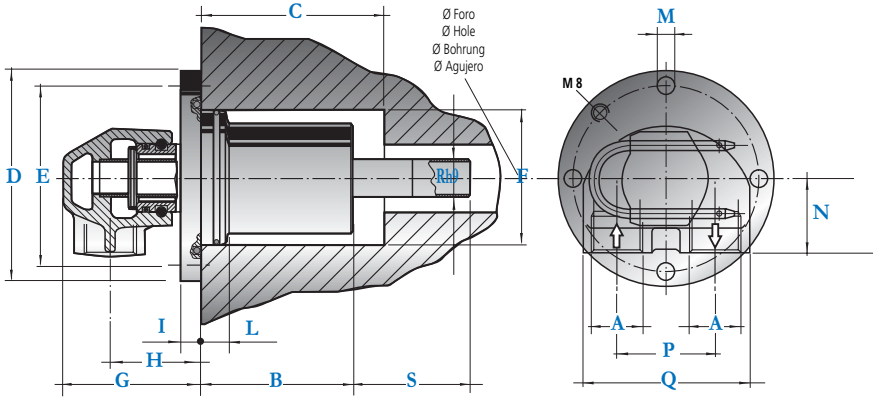

Ordering Code	Giunti doppio passaggio / 2-Wege Drehdurchführungen														Double passage unions / Juntas a doble vía		
	A	B	C	D	E	F	G	H	I	L	M	N	P	Q	Rh9	S	Kg
Z25-301-61Z-800	G 3/4"	78	81	108	90	71-71,15	71	47	10	12,5	9	40	51	86	19	64	3
Z40-301-61Z-800	G 1"	87,5	91	110	92	71-71,15	91	62	10	12,5	9	45	64	108	28	64	5

I ROTOFLUX PER ARIA, VUOTO E OLIO IDRAULICO

UK ROTOFLUX FOR AIR, VACUUM AND HYDRAULIC OIL

D ROTOFLUX FÜR LUFT, VAKUUM UND HYDRAULIKÖL

E ROTOFLUX PARA AIRE, VACÍO Y ACEITE HIDRÁULICO

	Aria / Luft	Air / Aire	Vuoto / Vakuum	Vacuum / Vacío	Olio / Öl	Oil / Aceite
	1/8" ÷ 2" ▶ 10 bar ⇨ 150 PSI		1/8" ÷ 2" ▶ 6,7 Kpa ⇨ 28"Hg		1/8" ÷ 11/2" ▶ 50 bar ⇨ 750 PSI 2" ▶ 40 bar ⇨ 600 PSI	
C F	120°C ⇨ 250°F		120°C ⇨ 250°F		120°C ⇨ 250°F	

G/m' RPM	1/8" ÷ 3/4"	1"	11/4" ÷ 11/2"	2"
	3.500	3.000	2.500	750

I ROTOFLUX PER ARIA, VUOTO E OLIO IDRAULICO

1 PASSAGGIO, GRANDEZZE DA 1/8" A 2"

I giunti della serie T sono disponibili con due tipi di tenute meccaniche bilanciate-microlappate:

• Tenute N (Tenute Normali) in grafite contro carburo di tungsteno per applicazioni con aria vuoto e olio idraulico press. mar 20 bar.

• Tenute D (Tenute Dure) in carburo di tungsteno contro carburo di tungsteno per applicazioni con olio idraulico.

Il modello T06 molto compatto è provvisto di una molla centrale ed è disponibile con Tenute N in acciaio inox contro grafite e Tenute D in acciaio inox contro bronzo. Non utilizzare i giunti alle massime condizioni di esercizio senza consultare ROTOFLUX.

UK ROTOFLUX for AIR, VACUUM and HYDRAULIC OIL

1 PASSAGE, SIZEZ FROM 1/8" TO 2"

The unions of the model T are provided with two different micro-lapped sealing assemblies.

• N model (standard), with carbon graphite to tungsten carbide seals, far air, vacuum and hydraulic oil at 20 bar max pressure.

• D model (heavy duty) with tungsten carbide to tungsten carbide seals for hydraulic oil applications.

The Model T6, very short it le provided with a center spring and N seals in stainless steel to carbon graphite or with D seal in stainless steel against bronze. Do not use the unions at max application limits without consulting ROTOFLUX.

D ROTOFLUX FÜR LUFT VAKUUM UND HYDRAULIKÖL

BAUGRÖßEN VON 1/8"BIS 2', 1 WEG

Die Durchführungen dieses Modells sind mit ausgeglichenen, feingeläppten mechanischen Dichtungen in zwei Ausführungen lieferbar:

• N-Dichtungen (normale Ausfohrüngen) aus Kohlegraphit gegen Wolframkarbid, für Anwendungen mit Luft, Vakuum, Hydrauliköl mit Druck bis 20 bar.

• D-Dichtungen (für hohe Beanspruchungen) aus Wolframkarbid Wolframkarbid , für Anwendungen mit Hydrauliköl.

Das sehr kompakte Modell T06 ist mit einer zentralen Feder aus rostfreiem Stahl gegen Kohlegraphit, bzw. aus rostfreiem Stahl gegen Bronze, ausgerüstet. Die Durchführungen nicht unter den maxlmalen Betriebsbedingungen verwenden, ohne sich vorher mit dem ROTOFLUX Kundendienst abgesprochen zu haben

E ROTOFLUX PARA AIRE, VACÍO Y ACEITE HIDRÁULICO

TAMAÑOS DE 1/8" A 2" VIA SIMPLE

Los modelos Rotoflux T están disponibles en dos versiones de sellos mecánicos equilibrados y lapeados:

• Sella N (seflo estándar) de grafito contra tungsteno para aplicaciones con aire y vacío y aceite hydráulico presión max 20 bar.

• Sella D (sella duro) de tungsteno contra tungsteno para aplicaciones con aceite hidráulico.

El modelo compacto T06 dispone de un único muelle central y de sellos de acero inoxidable contra grafito o de acero inoxidable contra bronce. En el caso de que su aplicación esté al límite de las características técnicas, les rogamos se pongan en contacto el departamento técnico de ROTOFLUX.

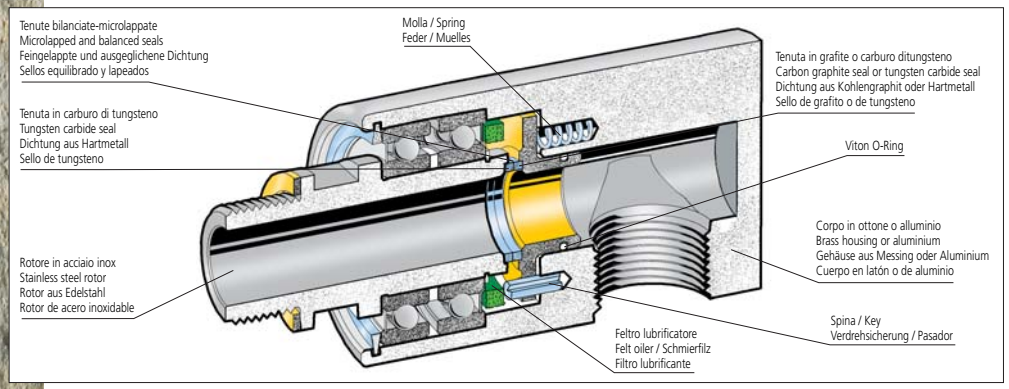

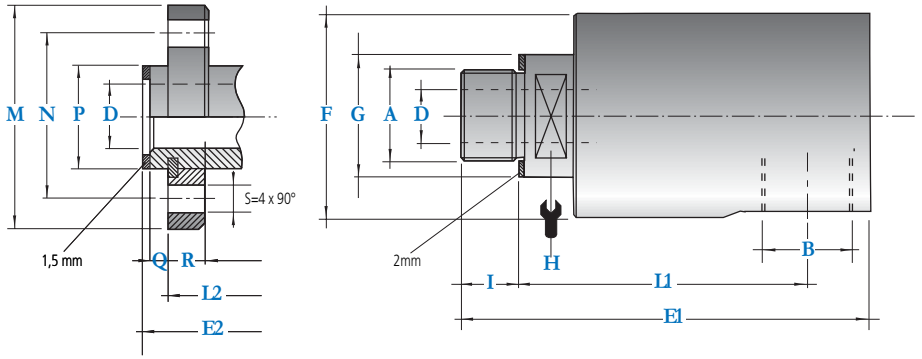

Ordering Code	Giunti a un passaggio 1-Weg Drehdurchführungen	Single passage unions Juntas a vía simple

N	D	A	B	D	E1	E2	F	G	H	I	L1	L2	M	N	Ph7	Q	R	S	Kg
T06-302-01R	T06-301-01R	G 1/4"RH	G 1/8"	3,5	73	-	29	20	15	11	53	-	-	-	-	-	-	-	0,2
T06-302-02L	T06-301-02L	G 1/4"LH	G 1/8"	3,5	73	-	29	20	15	11	53	-	-	-	-	-	-	-	0,2
T06-302-04R	T06-301-04R	M10 x 1 pilot	G 1/8"	3,5	73	-	29	20	15	11	51	-	-	-	-	-	-	-	0,2
T08-302-01R	T08-301-01R	G 1/4"RH	G 1/4"	7	88	-	43	20	17	11	67	-	-	-	-	-	-	-	0,4
T08-302-02L	T08-301-02L	G 1/4"LH	G 1/4"	7	88	-	43	20	17	11	67	-	-	-	-	-	-	-	-
T10-302-01R	T10-301-01R	G 3/8"RH	G 3/8"	9	98	-	43	25	17	13	73	-	-	-	-	-	-	-	0,4
T10-302-02L	T10-301-02L	G 3/8"LH	G 3/8"	9	98	-	43	25	17	13	73	-	-	-	-	-	-	-	0,4
T10-302-03F	T10-301-03F	-	G 3/8"	9	-	102	43	-	-	-	-	82	53	38	18	6	8	9	0,5
T15-302-01R	T15-301-01R	G 1/2"RH	G 1/2"	13	120	-	55	30	24	13	82	-	-	-	-	-	-	-	1,3
T15-302-02L	T15-301-02L	G 1/2"LH	G 1/2"	13	120	-	55	30	24	13	82	-	-	-	-	-	-	-	1,3
T15-302-03F	T15-301-03F	-	G 1/2"	13	-	125	55	-	-	-	-	92	60	45	25	6	10	9	1,5
T20-302-01R	T20-301-01R	G 3/4"RH	G 3/4"	18	139	-	64	37	30	16	94	-	-	-	-	-	-	-	1,8
T20-302-02L	T20-301-02L	G 3/4"LH	G 3/4"	18	139	-	64	37	30	16	94	-	-	-	-	-	-	-	1,8
T20-302-03F	T20-301-03F	-	G 3/4"	18	-	137	64	-	-	-	-	101	68	50	30	6	10	9	2
T25-302-01R	T25-301-01R	G 1"RH	G 1"	23	162	-	70	45	36	20	105	-	-	-	-	-	-	-	2,2
T25-302-02L	T25-301-02L	G 1"LH	G 1"	23	162	-	70	45	36	20	105	-	-	-	-	-	-	-	2,2
T25-302-03F	T25-301-03F	-	G 1"	23	-	164	70	-	-	-	-	119	78	60	36	7	12	9	2,6
T32-302-01R	T32-301-01R	G 11/4"RH	G 11/4"	31	181	-	85	55	46	22	119	-	-	-	-	-	-	-	3,5
T32-302-02L	T32-301-02L	G 11/4"LH	G 11/4"	31	181	-	85	55	46	22	119	-	-	-	-	-	-	-	-
T32-302-03F	T32-301-03F	-	G 11/4"	31	-	182	85	-	-	-	-	133	94	70	44	8	12	11	4
T40-302-01R	T40-301-01R	G11/2"RH	G 11/2	36	208	-	92	60	50	24	132	-	-	-	-	-	-	-	5
T40-302-02L	T40-301-02L	G11/2"LH	G 11/2	36	208	-	92	60	50	24	132	-	-	-	-	-	-	-	5
T40-302-03F	T40-301-03F	-	G 11/2	36	-	203	92	-	-	-	-	139	99	78	52	10	14	11	5,5
T50-302-01R	T50-301-01R	G 2"RH	G 2"	48	223	-	110	70	60	25	139	-	-	-	-	-	-	-	8,2
T50-302-02L	T50-301-02L	G 2"LH	G 2"	48	223	-	110	70	60	25	139	-	-	-	-	-	-	-	8,2
T50-302-03F	T50-301-03F	-	G 2"	48	-	224	110	-	-	-	-	154	119	95	65	10	14	11	9

I ROTOFLUX PER MONTAGGIO INCASSATO

UK ROTOFLUX IN THE SHAFT MOUNTING

D ROTOFLUX EINBAU IN DIE WELLE

E ROTOFLUX PARA MONTAJE ENCASTRADO

	Aria / Luft	Air / Aire	Vuoto / Vakuum	Vacuum / Vacío	Olio / Öl	Oil / Aceite	Acqua / Wasser	Water / Agua
	1/4" ÷ 1/2" ▶ 10 bar ⇨ 150 PSI		1/4" ÷ 1/2" ▶ 6,7 Kpa ⇨ 28" Hg		1/4" ÷ 1/2" ▶50 bar ⇨ 750 PSI		1/4" ÷ 1/2" ▶50 bar ⇨ 750 PSI	
C F	120°C ⇨ 250°F		120°C ⇨ 250°F		120°C ⇨ 250°F		120°C ⇨ 250°F	

	1/4" ÷ 1/2"	1/4" ÷ 1/2"	1/4" ÷ 1/2"	1/4" ÷ 1/2"
G/m' RPM	3.500	3.500	3.500	3.500

I ROTOFLUX PER MONTAGGIO INCASSATO

1 PASSAGGIO, GRANDEZZE DA 1/4" A 1/2"

I giunti della serie V sono montati all'interno di cilindri per ridurre al minimo gli ingombri, sono disponibili con due tipi di tenute meccaniche bilanciate-microlappate:

• Tenute N (Tenute Normali) in grafite contro carburo di tungsteno per applicazioni con aria, vuoto, acqua filtrata e oilo idraulico press. max 20 bar.

• Tenute D (Tenute Dure) in carburo di tungsteno contro carburo di tungsteno per applicazioni con olio idraulico o acqua poco filtrata.

Il modello V06 molto compatto è prowisto di una molla centrale ed è disponibile con Tenute N in acciaio inox contro grafite e Tenute D in acciaio inox contro bronzo Non utilizzare i giunti alle massime condizioni di esercizio senza consultare ROTOFLUX.

UK ROTOFLUX IN THE SHAFT MOUNTING

1 PASSAGE, SIZEZ FROM 1/4" TO 1/2"

The unions of the model V are designed for inside the shaft mounting with short overhang. They are available with two different micro-lapped sealing assemblies:

• N model (standard), with carbon graphite to tungsten carbide seals, for air, vacuum and hydraulic oil at 20 bar max pressure..

• D model (heavy duty) with tungsten carbide to tungsten carbide seals for hydraulic oil applications.

The Model V6,very short it is provided with a center spring and with N seals in stainless steel to carbon graphite or with D seal in stainless steel against bronze. Do not use the unions at max application limits without consulting ROTOFLUX.

D ROTOFLUX EINBAU IN DIE WELLE

BAUGRÖßEN 1/4" BIS 1/2" 1-WEG

Die Durchführungen des Modells V werden im Inneren von Wellen montiert, um den Überstand auf ein Mindestmass zu begrenzen und sind mit ausgeglichenen, feingeläppten mechanischen Dichtungen in zwei Ausführungen lieferbar:

• N-Dichtungen (normale Ausfühnjngen) aus Kohlegraphit gegen Wolframkarbid, für Anwendungen mit Luft, Vakuum und gut gefiltertem Wasser.

• D-Dichtungen (für hohe Beanspruchungen) aus Wolframkarbid gegen Wolframkarbid, für Anwendungen mit Hydrauliköl und ungenügend gefihtertem Wasser.

Das sehr kompakte Modell T06 ist mit einer zentralen Feder und mit Dichtungen aus rostfreiem Stahl gegen Kohlegraphit, bzw. aus rostfreiem Stahl gegen Bronze, ausgerüstet. Die Durchführungen nicht unter den maximalen Betriebsbedingungen verwenden, ohne sich vorher mit dem ROTOFLUX Kundendienst abgesprochen zu haben.

E ROTOFLUX PARA MONTAJE ENCASTRADO

TAMAÑOS DE 1/4" A 1/2" VÍA SIMPLE

Los modelos Rotoflux V encajados en el eje para reducir el espacio de montaje están disponibles en dos versiones de sellos mecánicos equilibrados y lapeados:

• Sello N (sella estándar) de grafito contra tungsteno para aplicaciones de aire, vacío y agua bien filtrada.

• Sella D (sello duro) de tungsteno contra tungsteno para aplicaciones de aceite hidráulico y agua no filtrada.

El modelo compacto V06 dispone de un único muelle central y de sellos de acero inoxidable contra grafito o de acero inoxidable contra bronce.

En el caso de que su aplicación esté al límite de las características técnicas, pónganse en contacto con ROTOFLUX.

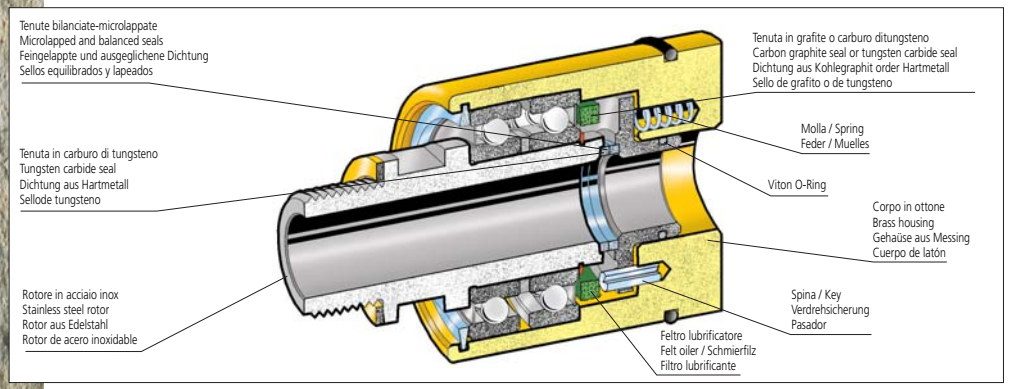

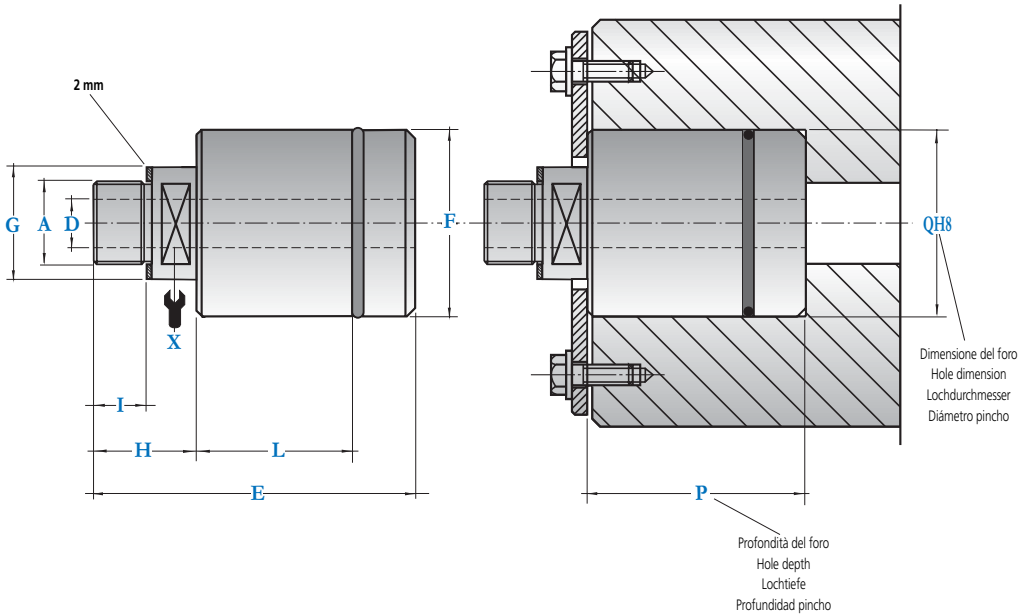

Ordering Code		Giunti per montaggio incassato / Einbau in die Welle					In the shaft mounting / Juntas para montaje encastrado						
N	D	A	D	E	F	G	H	I	L	P	QH8	X	Kg
V06-302-01R	V06-301-01R	G 1/4"RH	3,5	71	28,4	20	23	11	28	47,5	28,5	15	0,4
V08-302-01R	V08-301-01R	G 1/4"RH	7	82	44,3	20	23	11	50	58,5	44,5	17	0,6
V10-302-01R	V10-301-01R	G 3/8"RH	9	91	49	25	27	13	54	63,5	49,2	17	0,7
V15-302-01R	V15-301-01R	G 1/2"RH	13	96	58,5	30	28	13	58	67,5	58,7	24	1,3

I ROTOFLUX IN ACCIAIO INOX
UK ROTOFLUX STAINLESS STEEL UNIONS
D ROTOFLUX EDELSTAHL
E ROTOFLUX DE ACERO INOXIDABLE

Liquido / Flüssigkeit	Liquid / Fluido
1/4" ÷ 11/2" ▶ 50 bar ⇨ 750 PSI 2" ▶ 40 bar ⇨ 600 PSI	
150°C ⇨ 300°F	

1/4" ÷ 3/4"	1"	11/4" ÷ 11/2"	2"
3.500	3.000	2.500	750

I ROTOFLUX IN ACCIAIO INOX

1 E 2 PASSAGGI, GRANDEZZE DA 1/4" A 2"

I giunti della serie F sono disponibili con due tipi di tenute meccaniche bilanciate-microlappate:

- Tenute N (Tenute Normali) in grafite contro carburo di tungsteno per liquidi filtrati
- Tenute D (Tenute Dure) in carburo di tungsteno contro carburo di tungsteno per liquidi poco filtrati. Tutti i particolari metallici in contatto con il fluido sono in acciaio inox. Per rotazioni sia destrorse sia sinistrorse utilizzare la versione con albero a flangia. Non utilizzare i giunti alle massime condizioni di esercizio senza consultare ROTOFLUX

UK ROTOFLUX STAINLESS STEEL UNIONS

1 AND 2 PASSAGES, SIZES FROM 1/4" TO 2"

The unions of the model F, in stainless steel, are provided with two different micro-lapped sealing assemblies:

- N model (standard) with carbon graphite to tungsten carbide seals for filtered fluids.
- D model (heavy duty) with tungsten carbide to tungsten carbide seale for unfiltered fluids.

All the metallic parts in contact with the fluid, are in stainless steel. Flange rotore are available for rotations in both directions. Do not use the unions at max application limits without consulting ROTOFLUX.

D ROTOFLUX EDELSTAHL

BAUGRÖßEN 1/4" BIS 2", 1-WEG UND 2 WEGE

Diese Durchführungen der Serie F sind verfügbar mit zwei unterschiedlichen ausgeglichenen, feingeläppten mechanischen Dichtungen:

- N-Dichtungen (normale Ausführungen) aus Kohlegraphit gegen Wolframkarbid, für Anwendungen mit gefilterten Medien.
- D-Dichtungen (für hohe Beanspruchungen) aus Wolframkarbid Wolframkarbid, für Anwendungen mit schlecht gefiltertem Medien. Alle mit dem Medium in Beruhrung kommenden Metallteile sind aus rostfreiem Stahl hergestellt. Die Durchführungen dieses Modells sind mit Gewinde und Flanschluss lieferbar.

Die Durchführungen nicht unter den maximalen Betriebsbedingungen verwenden, ohne sich vorher mit dem ROTOFLUX Kundendienst abgesprochen zu haben.

E ROTOFLUX DE ACERO INOXIDABLE

TAMAÑOS DE 1/4" A 2", VÍA SIMPLE Y DOBLE VÍA

Las juntas rotativas de la serie F están disponibles con dos versiones de sellos equilibrados y lapeados:

- Sello N (sello estándar) de grafito contra tungsteno para aplicaciones de líquidos filtrados;
- Sello D (sello duro) de tungsteno contra tungsteno para aplicaciones de líquidos non filtrados;

Todas las partes metálicas en contacto con el fluido son de acero inoxidable. Par a aplicaciones con rotaciones tanto horarias como anti-horarias aconsejanos las juntas con montaje embridado.

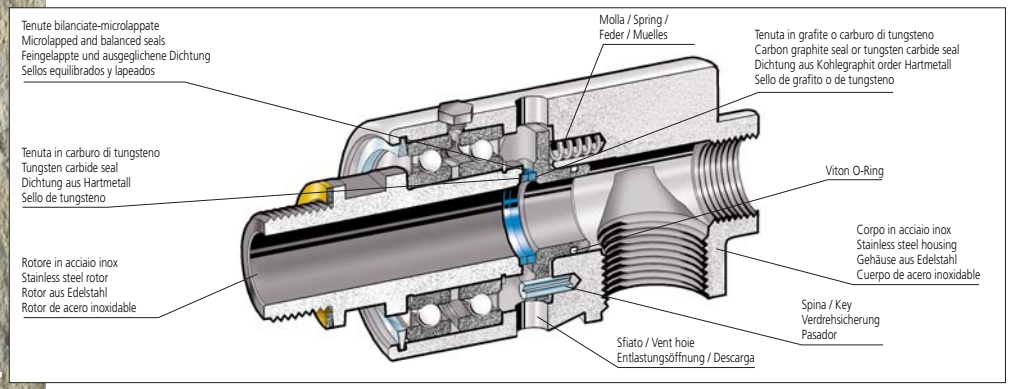

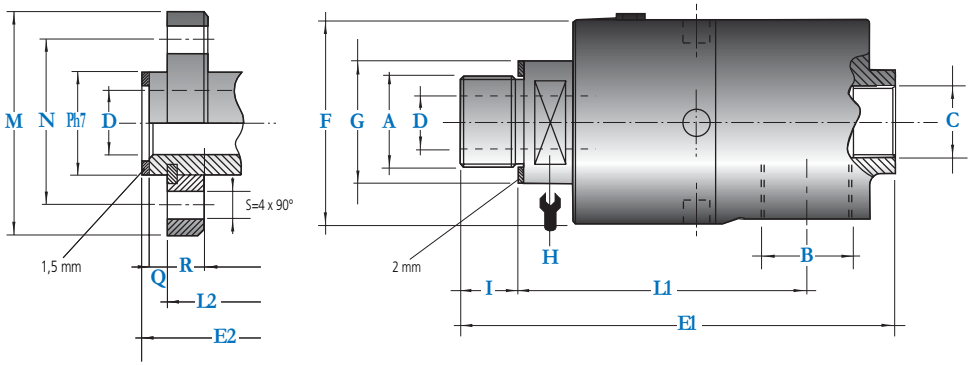

Ordering Code	Giunti a un passaggio / 1-Weg Drehdurchführungen	Single passage unions / Juntas a vía simple

N	D	A	B	C	D	E1	E2	F	G	H	I	L1	L2	M	N	P h7	Q	R	S	Kg
F08-300-01R	F08-301-01R	G 1/4"RH	G 1/4"	-	7	88	-	43	20	17	11	67	-	-	-	-	-	-	-	0,6
F08-300-02L	F08-301-02L	G 1/4"LH	G 1/4"	-	7	88	-	43	20	17	11	67	-	-	-	-	-	-	-	0,6
F10-300-01R	F10-301-01R	G 3/8"RH	G 3/8"	G 1/4"	9	103	-	43	25	17	13	73	-	-	-	-	-	-	-	0,7
F10-300-02L	F10-301-02L	G 3/8"LH	G 3/8"	G 1/4"	9	103	-	43	25	17	13	73	-	-	-	-	-	-	-	0,7
F10-300-03F	F10-301-03F	-	G 3/8"	G 1/4"	9	-	106	43	-	-	-	-	82	53	38	18	6	8	9	0,8
F15-300-01R	F15-301-01R	G 1/2"RH	G 1/2"	G 3/8"	13	116	-	55	30	24	13	82	-	-	-	-	-	-	-	1,3
F15-300-02L	F15-301-02L	G 1/2"LH	G 1/2"	G 3/8"	13	116	-	55	30	24	13	82	-	-	-	-	-	-	-	1,3
F15-300-03F	F15-301-03F	-	G 1/2"	G 3/8"	13	-	120	55	-	-	-	-	92	60	45	25	6	10	9	1,4
F20-300-01R	F20-301-01R	G 3/4-RH	G 3/4"	G 1/2"	18	136	-	64	37	30	16	94	-	-	-	-	-	-	-	1,9
F20-300-02L	F20-301-02L	G 3/4"LH	G 3/4"	G 1/2"	18	136	-	64	37	30	16	94	-	-	-	-	-	-	-	-
F20-300-03F	F20-301-03F	-	G 3/4"	G 1/2"	18	-	134	64	-	-	-	-	101	68	50	30	6	10	9	2,1
F25-300-01R	F25-301-01R	G 1"RH	G1"	G 3/4"	23	158	-	70	45	36	20	105	-	-	-	-	-	-	-	2,4
F25-300-02L	F25-301-02L	G 1"LH	G1"	G 3/4"	23	158	-	70	45	36	20	105	-	-	-	-	-	-	-	-
F25-300-03F	F25-301-03F	-	G 1"	G 3/4"	23	-	160	70	-	-	-	-	119	78	60	36	7	12	9	2,7
F32-300-01R	F32-301-01R	G 1 1/4"RH	G 1 1/4"	G 1"	31	178	-	85	55	46	22	119	-	-	-	-	-	-	-	4,7
F32-300-02L	F32-301-02L	G 1 1/4"LH	G 1 1/4"	G 1"	31	178	-	85	55	46	22	119	-	-	-	-	-	-	-	4,7
F32-300-03F	F32-301-03F	-	G 1 1/4"	G 1"	31	-	180	85	-	-	-	-	133	94	70	44	8	12	11	5,3
F40-300-01R	F40-301-01R	G 1 1/2"RH	G 1 1/2"	G 1 1/4"	36	199	-	100	60	50	24	132	-	-	-	-	-	-	-	6,6
F40-300-02L	F40-301-02L	G 1 1/2"LH	G 1 1/2"	G 1 1/4"	36	199	-	100	60	50	24	132	-	-	-	-	-	-	-	6,6
F40-300-03F	F40-301-03F	-	G 1 1/2"	G 1 1/4"	36	-	194	100	-	-	-	-	139	99	78	52	10	14	11	7,2
F50-300-01R	F50-301-01R	G 2"RH	G 2"	G 1 1/4"	48	213	-	110	70	60	25	139	-	-	-	-	-	-	-	8,2
F50-300-02L	F50-301-02L	G 2"LH	G 2"	G 1 1/4"	48	213	-	110	70	60	25	139	-	-	-	-	-	-	-	8,2
F50-300-03F	F50-301-03F	-	G 2"	G 1 1/4"	48	-	215	110	-	-	-	-	154	119	95	65	10	14	11	9

I ROTOFLUX PER ALTA VELOCITA'

UK ROTOFLUX FOR HIGH SPEED APPLICATIONS

D ROTOFLUX FÜR HOHE DREHZAHLEN

E ROTOFLUX PARA ALTA VELOCIDAD

	Lubrorefrigerante / Kühlschmiermittel		Coolant / Liquide frigeradordo	
	A10 ▶ 40 bar ⇨ 600 PSI	B10 ▶ 70 bar ⇨ 1.000 PSI	A08 ▶ 100 bar ⇨ 1.450 PSI	B08 ▶ 100 bar ⇨ 1.450 PSI
C F	120°C ⇨ 250°F	120°C ⇨ 250°F	120°C ⇨ 250°F	120°C ⇨ 250°F

	A 10 - 3/8"	B 10 - 3/8"	A 08 - 1/4"	B 08 - 1/4"
G/m RPM	10.000	15.000	15.000	20.000

I ROTOFLUX PER ALTA VELOCITA'

1 PASSAGGIO, GRANDEZZE 1/4"E 3/8"

I giunti della serie A e B sono stati progettati per il passaggio di fluidi lubrorefrigeranti attraverso i mandrini delle macchine utensili rotanti ad alta velocità. Sono disponibili con tenute microlappate in carburo di tungsteno contro carburo di tungsteno per lunghe durate senza inconvenienti. La coppia residua è minima grazie alle tenute bilanciate ROTOFLUX. I giunti modello A08 e B08, molto compatti, sono provvisti di una sola molla centrale. Non utilizzare i giunti alle massime condizioni di esercizio senza consultare ROTOFLUX.

UK ROTOFLUX FOR HIGH SPEED APPLICATIONS

1 PASSAGE, SIZES 1/4" AND 3/8"

The unions of the models A and B are used for the passage of cooolant through the machine tool spindles rotating at high speed. Well balanced seal assemblies model D, in tungsten carbide against tungsten carbide allow a low friction torque and long life even with a poor filtration of the coolant. Models A08 and B08, very short, are provided with a central spring. Do not use the unions at max application limis without consulting ROTOFLUX.

D ROTOFLUX FÜR HOHE DREHZAHLEN

BAUGRÖßEN 1/4" UND 3/8", 1 WEG

Die Durchführungen der Modelle A und B werden für den Durchfluss von Kühlschmiermitteln in Werkzeugmaschinen-Spindeln eingesetzt, bei denen sehr hohe Drehgeschwindigkeiten auftreten. Sie verfügen über ausgeglichene, feingeläppte Dichtungen aus Wolframkarbid, damit problemlos verwendet werden können. Das Reibmoment ist sehr niedrig, dank der ausgeglichenen Rotoflux-Dichtungen. Die Durchführungen Modell A08 und B08 sind sehr kompakt. Die Durchführungen nicht unter den maximalen Betriebsbedingungen verwenden, ohne sich vorher mit dem ROTOFLUX Kundendienst abgesprochen zu haben.

E ROTOFLUX PAPA ALTA VELOCIDAD

TAMAÑOS 1/4" Y 3/8" VÍA SIMPLE

Los modelos ROTOFLUX A y B permiten el flujo del lubro-refrigerante a través de los husillos de la máquina-herramienta, cuando la alta velocidad es la característica predominante. Disponen de sellos de tungsteno equilibrados y lapeados que garantizan una larga duracion del funcionamiento y un par residual mínimo. Estas juntas no se pueden utilizar en aplicaciones que efectúan rotaciones en seco durante un periodo prolongado de tiempo. Los modelos compactos A08 y B08 disponen de un único muelle central. En el caso de que su aplicación esté al límite de las caracteristicas técnicas, pónganse en contacto con ROTOFLUX.

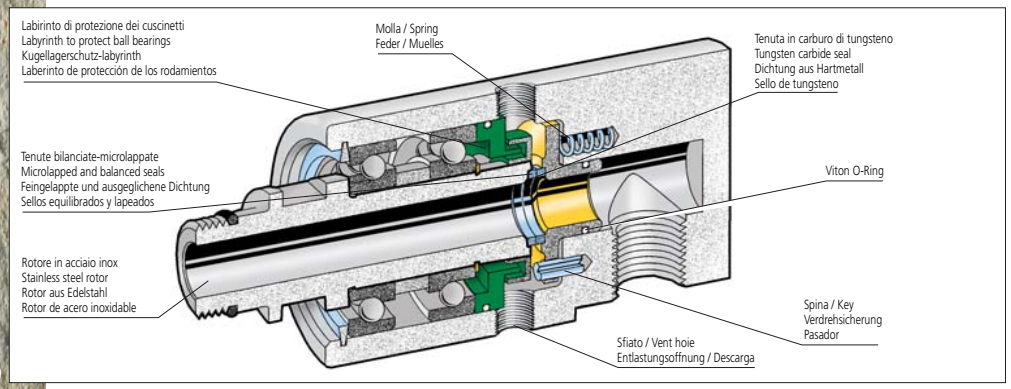

Istruzioni di montaggio
Union installation
Montageanweisungen
Montaje de la junta

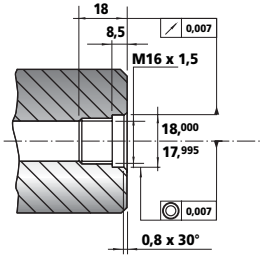

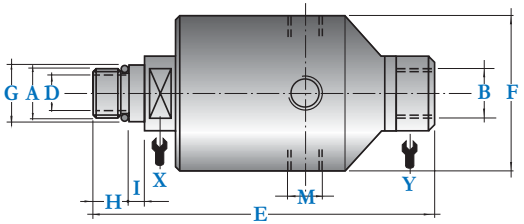

Ordering Code	Giunti assiali / Axial Drehdurchführungen					Straight through unions / Juntas axiales						
	A	B	D	E	F	G	H	I	M 4x90°	X	Y	Kg
A08-302-04R	M16X1,5 RH	G 1/4"	5	108	34	18	11	5	G 1/8"	17	30	0,3
A08-302-05L	M16X1,5 LH	G 1/4"	5	108	34	18	11	5	G 1/8"	17	30	0,3
A10-302-04R	M16X1,5 RH	G 3/8"	9	110	43	18	11	5	G 1/4"	17	22	0,5
A10-302-05L	M16X1,5 LH	G 3/8"	9	110	43	18	11	5	G 1/4"	17	22	0,5
B08-302-04R	M16X1,5 RH	G 1/4"	5	116	44	18	11	5	G 1/8"	20	24	0,6
B08-302-05L	M16X1,5 LH	G 1/4"	5	116	44	18	11	5	G 1/8"	20	24	0,6
B10-302-04R	M16X1,5 RH	G 3/8"	9	130	54	18	11	5	G 1/4"	20	32	0,8
B10-302-05L	M16X1,5 LH	G 3/8"	9	130	54	18	11	5	G 1/4"	20	32	0,8

Istruzioni di montaggio
Union installation
Montageanweisungen
Montaje de la junta

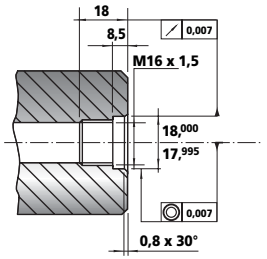

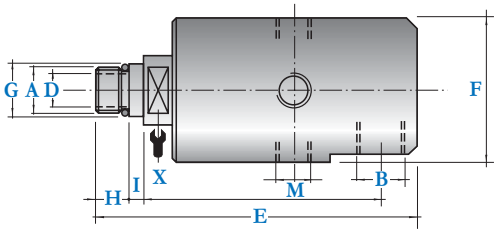

Ordering Code	Giunti radiali / Radial Drehdurchführungen					90 unions / Juntas radiales						
	A	B	D	E	F	G	H	I	L	M 4x90°	X	Kg
A08-301-04R	M16X1,5 RH	G 1/4"	5	91	34	18	11	5	66	G 1/8"	17	0,3
A08-301-05L	M16X1,5 LH	G 1/4"	5	91	34	18	11	5	66	G 1/8"	17	0,3
A10-301-04R	M16X1,5 RH	G 3/8"	9	110	43	18	11	5	82	G 1/4"	17	0,5
A10-301-05L	M16X1,5 LH	G 3/8"	9	110	43	18	11	5	82	G 1/4"	17	0,5
B08-301-04R	M16X1,5 RH	G 1/4"	5	101	44	18	11	5	76	G 1/8"	20	0,6
B08-301-05L	M16X1,5 LH	G 1/4"	5	101	44	18	11	5	76	G 1/8"	20	0,6
B10-301-04R	M16X1,5 RH	G 3/8"	9	115	54	18	11	5	87	G 1/4"	20	0,8
B10-301-05L	M16X1,5 LH	G 3/8"	9	115	54	18	11	5	87	G 1/4"	20	0,8

I ROTOFLUX PER ALTA VELOCITA' CON POSSIBILITA'DI ROTAZIONI A SECCO

UK ROTOFLUX FOR HIGH SPEED APPLICATIONS AND DRY RUN

D ROTOFLUX FÜR HOHE DREHZAHLEN UND TROCKENLAUF

E ROTOFLUX PARA ALTA VELOCIDAD CON POSIBLES ROTACIONES EN SECO SIN DESGASTE

	Lubrorefrigerante / Kühlschmiermittel		Coolant / Liquide frigeradordo	
	A10 ▶ 40 bar ⇨ 600 PSI	B10 ▶ 70 bar ⇨ 1.000 PSI	A08 ▶ 100 bar ⇨ 1.450 PSI	B08 ▶ 100 bar ⇨ 1.450 PSI
C F	120°C ⇨ 250°F	120°C ⇨ 250°F	120°C ⇨ 250°F	120°C ⇨ 250°F

	A 10 - 3/8"	B 10 - 3/8"	A 08 - 1/4"	B 08 - 1/4"
G/m RPM	10.000	15.000	15.000	20.000

I ROTOFLUX PER ALTA VELOCITA' CON POSSIBILITA'DI ROTAZIONI A SECCO

1 PASSAGGIO, GRANDEZZE 1/4" E 3/8"

I giunti della serie A e B sono stati progettati per il passaggio di fluidi lubrorefrigeranti attraverso i mandrini delle macchine utensili e risolvono il problema delle rotazioni a secco con alte velocità.

Ruotano con tenute chiuse sia con passaggio del fluido sia a secco. Sono disponibili con tenute bilanciate-microlappate in carburo di tungsteno contro carburo di tungsteno per lunghe durate senza inconvenienti. Non utilizzare i giunti alle massime condizioni di esercizio senza consultare ROTOFLUX.

UK ROTOFLUX FOR HIGH SPEED APPLICATIONS AND DRY RUN

1 PASSAGE, SIZES 1/4" AND 3/8"

The unions of the models A and B are have been designed for machine tool spindles rotating at high speed with fluid passing through or dry when needed.

The seals, balanced and microlapped, remain always closed without problems both with flud passing through (wet run) or without fluid (dry run).

Do not use the unions at max application limits without consulting Rotoflux.

D ROTOFLUX FÜR HOHE DREHZAHLEN UND TROCKENLAUF

BAUGRÖßEN 1/8", UND 1/4", 3/8" 1 WEG

Die Durchführungen der Serie A und B sind so konstruiert, dass sie bei hohen Geschwindigkeiten, mit geschlossenen Dichtungen, auch ohne Durchfluss des Kühlschmiermittels (Trockenlauf), drehen können. In diese Durchführungen sind ausgeglichene, feingelappte Dichtungen aus Wolframkarbid gegen Wolframkarbid eingebaut, für eine lange Lebensdauer. Die Durchführungen dürfen nicht unter den maximalen Betriebsbedingungen verwendet werden, ohne sich vorher mit dem ROTOFLUX Kundendienst abgesprochen zu haben.

E ROTOFLUX PARA ALTA VELOCIDAD CON POSIBLES ROTACIONES EN SECO SIN DESGASTE

TAMAÑOS 1/4" Y 3/8" VIA SÍMPLE

Las juntas ROTOFLUX A y B permiten el flujo del lubro-refrigerante a través de los husillos de máquina-herramienta, y resolviendo los probemas de una rotación en seco con alta velocidad. En seco, los sellos serrados y comprimidos, solo par la carga mínima del muelle permiten al rotor girar libremente. Los sellos de tungsteno, equilibrados y lapeados, garantizan una larga duracíon de funcionamiento sin desgaste. Los modelos A08 y B08 muy compactos disponen de un único muelle central. En el caso de que su aplicación esté al límite de las características técnicas, pónganse en contacto con ROTOFLUX.

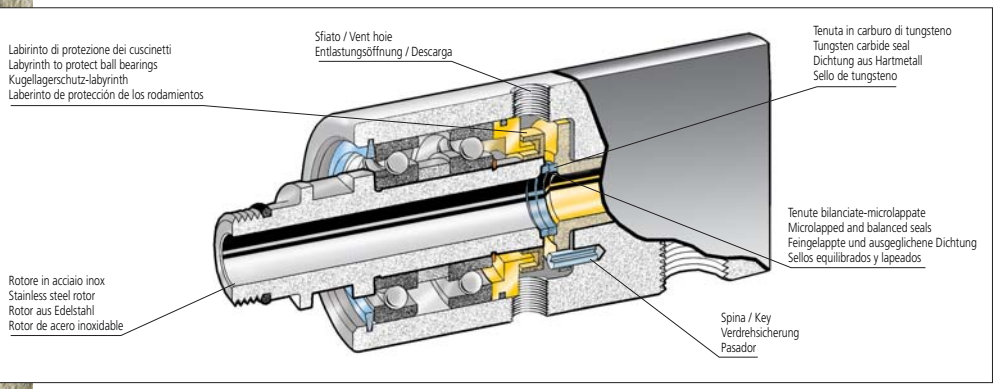

Istruzioni di montaggio
Union installation
Montageanweisungen
Montaje de la junta

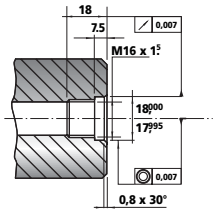

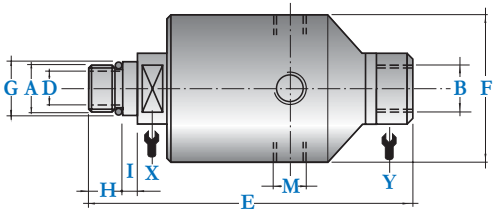

Ordering Code	Giunti assiali / Axial Drehdurchführungen								Straight through unions / Juntas axiales			
	A	B	D	E	F	G	H	I	M 4x90°	X	Y	Kg
A08-502-04R	M16X1,5 RH	G 1/4"	5	108	34	18	11	5	G 1/8"	17	30	0,3
A08-502-05L	M16X1,5 LH	G 1/4"	5	108	34	18	11	5	G 1/8"	17	30	0,3
A10-702-04R	M16X1,5 RH	G 3/8"	9	125	43	18	11	5	G 1/4"	17	22	0,5
A10-702-05L	M16X1,5 LH	G 3/8"	9	125	43	18	11	5	G 1/4"	17	22	0,5
B08-502-04R	M16X1,5 RH	G 1/4"	5	116	44	18	11	5	G 1/8"	20	24	0,6
B08-502-05L	M16X1,5 LH	G 1/4"	5	116	44	18	11	5	G 1/8"	20	24	0,6
B10-702-04R	M16X1,5 RH	G 3/8"	9	130	54	18	11	5	G 1/4"	20	32	0,8
B10-702-05L	M16X1,5 LH	G 3/8"	9	130	54	18	11	5	G 1/4"	20	32	0,8

Istruzioni di montaggio
Union installation
Montageanweisungen
Montaje de la junta

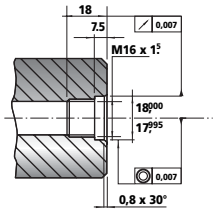

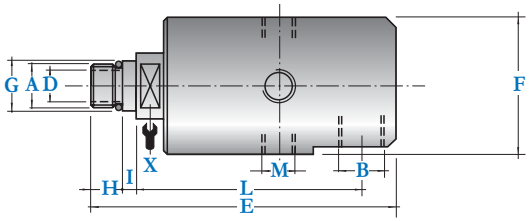

Ordering Code	Giunti radiali / Radial Drehdurchführungen									90 unions / Juntas radiales		
	A	B	D	E	F	G	H	I	L	M 4x90°	X	Kg
A08-501-04R	M16X1,5 RH	G 1/4"	5	91	34	18	11	5	66	G 1/8"	17	0,3
A08-501-05L	M16X1,5 LH	G 1/4"	5	91	34	18	11	5	66	G 1/8"	17	0,3
A10-701-04L	M16X1,5 RH	G 3/8"	9	110	43	18	11	5	82	G 1/4"	17	0,5
A10-701-05L	M16X1,5 LH	G 3/8"	9	110	43	18	11	5	82	G 1/4"	17	0,5
B08-501-04R	M16X1,5 RH	G 1/4"	5	101	44	18	11	5	76	G 1/8"	20	0,6
B08-501-05L	M16X1,5 LH	G 1/4"	5	101	44	18	11	5	76	G 1/8"	20	0,6
B10-701-04R	M16X1,5 RH	G 3/8"	9	115	54	18	11	5	87	G 1/4"	20	0,8
B10-701-05L	M16X1,5 LH	G 3/8"	9	115	54	18	11	5	87	G 1/4"	20	0,8

I ROTOFLUX PER ALTA VELOCITA' APPLICAZIONI SU MACCHINE UTENSILI

UK ROTOFLUX FOR HIGH SPEED, MACHINE TOOLS APPLICATIONS

D ROTOFLUX FÜR HOCHGESCHWINDIGKEIT ANWENDUNGEN

E ROTOFLUX PARA APLICACIONES EN HUSILLOS DE MAQUINA - HERRAMIENTA CON ALTA VELOCIDAD

	Lubrorefrigerante / Kühlschmiermittel	Coolant / Liquide frigeradordo
	100 bar ⇨ 1.450 PSI	
C F	90°C ⇨ 195°F	
G/m RPM	30.000	

I ROTOFLUX PER ALTA VELOCITA' APPLICAZIONI SU MACCHINE UTENSILI

Questi giunti risolvono il problema del passaggio di fluido attraverso i mandrini di macchine utensili. Lo speciale disegno, studiato per ottimizzare gli spazi, consente al cliente di ridurre ai minimo gli ingombri. Per qualsiasi informazione Vi preghiamo compilare la scheda tecnica.

UK ROTOFLUX FOR HIGH SPEED, MACHINE TOOLS APPLICATIONS

This kind of ROTOFLUX unions are used to cool the spindless of the machine tools.
The VERY speciai design allows to keep at the minimum the space required for their installation. For further informations please fill the application sheet.

D ROTOFLUX FÜR HOCHGESCHWINDIGKEIT ANWENDUNGEN

Diese ROTOFLUX Modelle werden zur Kühlung der Spindel der Werkzeugmaschinen verwendet. Das spezielle Design erlaubt es, den erforderlichen Mindesteinbauraum so gering wie möglich zu halten. Falls sie zusätzliche Informationen benötigen, füllen sie bitte das Antragsformular aus.

E ROTOFLUX PARA APLICACIONES EN HUSILLOS DE MAQUINA - HERRAMIENTA CON ALTA VELOCIDAD

Los juntas ROTOFLUX permiten del flujo de lubrorefrigerante a través de los husillos de la maquina-herramienta. Su diseño especial permite al cliente reducir al mínimo el espacio de montaje. Para una major informacion le rogamos de compilar el formulario tecnico.

Società / Company Firma / Sociedad	Mr.
Tel.	Fax
E-mail	Web site
Fluido / Media Füssigkeit / Fluido	Filtraggio / Filtration Filterung / Filtration
Pressione / Pressure Druck / Presion	Temp.
Velocità / Speed Drehzahl / Velocidad	Applicazione / Application Anwendung / Aplicacíon

ROTOFLUX B08 - B10

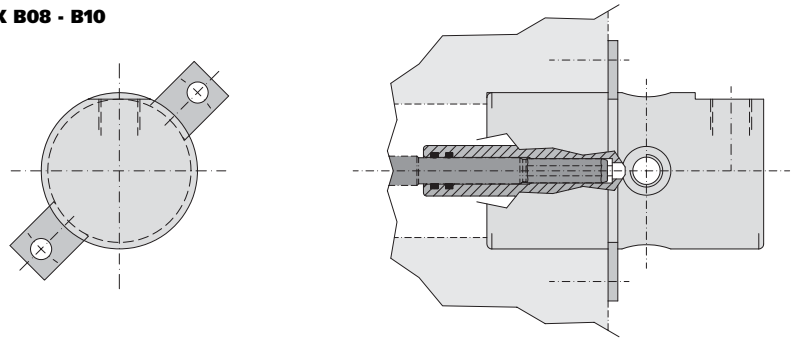

ROTOFLUX K08 - K10

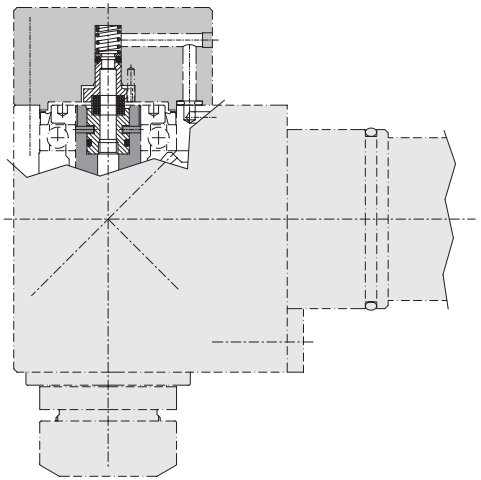

ROTOFLUX K08 - K10

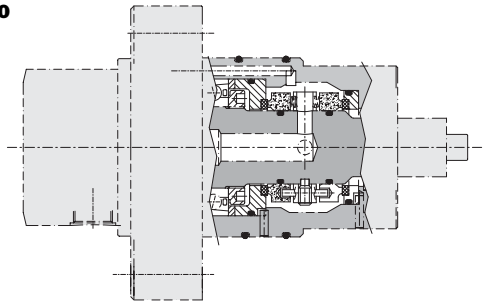

I ROTOFLUX PER ALTA PRESSIONE E ALTA VELOCITA'

UK ROTOFLUX FOR HIGH PRESSURE AND HIGH SPEDD APPLICATIONS

D ROTOFLUX FÜR HOCHDRUCK UNO HOHE DREHZAHLEN

E ROTOFLUX PARA ALTA PRESIÓN Y ALTA VELOCIDAD

	Acqua / Wasser	Water / Agua	Olio / Öl	Oil / Aceite
	1/4" ÷ 1/2" ▶ 400 bar ⇨ 5.700 PSI 3/4" ▶ 250 bar ⇨ 3.600 PSI		1/4" ÷ 1/2" ▶ 400 bar ⇨ 5.700 PSI 3/4" ▶ 250 bar ⇨ 3.600 PSI	
C F	90°C ⇨ 195°F		90°C ⇨ 195°F	

	1/4" ÷ 1/2"	3/4"	1/4" ÷ 1/2"	3/4"
G/m' RPM	1.500	800	1.500	800

I ROTOFLUX PER ALTA PRESSIONE E ALTA VELOCITA'

1 PASSAGGIO, GRANDEZZE DA 1/4" A 3/4"

I giunti ROTOFLUX della serie C sono impiegati in applicazioni ad alta pressione accoppiata con velocità elevata. Robustezza dei cuscinetti e bilanciamento delle tenute permettono di sostenere i rilevanti carichi assiali derivanti dalla pressione.

Tenute D (Tenute Dure) in carburo di tungsteno contro carburo di tungsteno, microlappate, garantiscono bassa usura. I particolari in contatto con il fluido sono in acciaio inox e permettono di utilizzare molti fluidi diversi tra cui anche l'acqua.

Non utilizzare i giunti alle massime condizioni senza consultare ROTOFLUX.

UK ROTOFLUX FOR HIGH PRESSURE AND HIGH SPEDD APPLICATIONS

1 PASSAGE, SIZES FROM 1/4" TO 3/4"

The unions of model C are used in applications with high pressure and high rotation speed. A special double row bearing and the balanced sealing allow to operate at high pressure without any problem. Model D (heavy duty) seals in tungsten carbide to tungsten carbide, are microlapped for low friction. All the parts in contact with the fluid, made in stainless steel, allow to use the unions with many different fluids including water. Do not use the unions at max application limits without consulting Rotoflux.

D ROTOFLUX FÜR HOCHDRUCK UNO HOHE DREHZAHLEN

BAUGRÖßEN VON 1/4", ZU 3/4", 1 WEG

Die Durchführungen der Serie C werden für Anwendungen mit hohen Mediendrücken in Verbindung mit hohen drehgeschwindigkeiten eingesetzt. Sie sind mit ausgeglichenen, feingeläppten dichtungen vom Typ D (Wolframkarbid gegen Wolframkarbid, für hohe Beanspruchungen) ausgestattet. Ein zweireihiges Schrägkugellager ist in der Lage, sehr hohe Axiallasten aufzunehmen. Alle mit dem Medium in Berührung kommende Bauteile sind aus rostfreiem Stahl gefertigt, um eine Verwendung mit unterschiedlichen Flüssigkeiten, einschliesslich Wasser, zu ermöglichen aufzunehmen. Die Durchführungen dürfen nicht unter den maximalen Betriebsbedingungen verwendet werden, ohne sich vorher mit dem ROTOFLUX Kundendienst abgesprochen zu haben.

E ROTOFLUX PARA ALTA PRESIÓN Y ALTA VELOCIDAD

TAMAÑOSDE 1/4" A 3/4" VÍA SIMPLE

Los modelos ROTOFLUX C se emplean en aplicaciones con alta presión del fluido y alta velocidad de rotación. Los sellos equilibrados y un rodamiento robusto de doble hilera de bolas permite soportar cargas axiales elevadas. Sellos D (sellos duros) de tungsteno contra tungsteno equilibrados y lapeados permiten una larga duración. Todas las partes en contacto con los fluidos son de acero inoxidable para que puedan ser utllizados con diferentes fluidos, incluida el agua.

En el caso de que su aplicación esté al límite de las características técnicas, pónganse en contacto con ROTOFLUX.

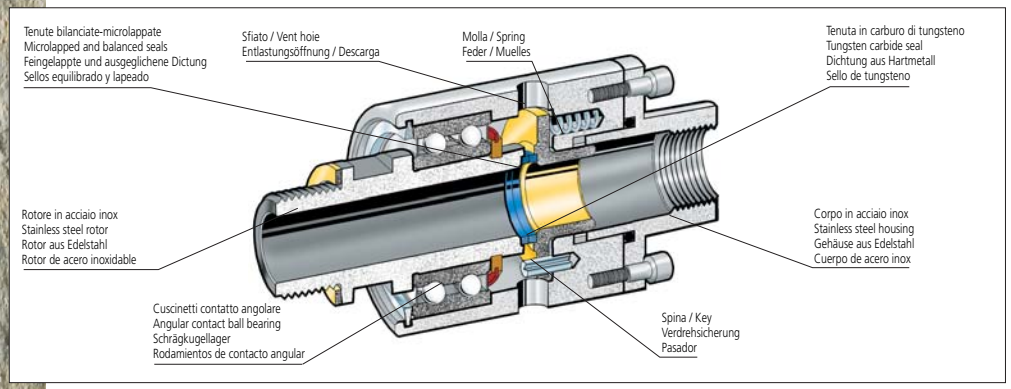

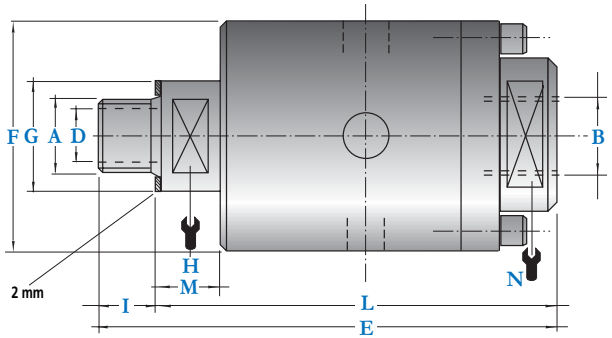

Ordering Code	Giunti assiali / Axial Drehdurchführungen								Straight through unions / Juntas axiales			
	A	B	D	E	F	G	H	I	L	M	N	Kg
C08-301-01R	G 1/4"RH	G 1/4"	7	99	50	20	17	12	87	14	27	0,8
C10-301-01R	G 3/8"RH	G 3/8"	10	99	50	25	22	12	87	14	27	0,8
C15-301-01R	G 1/2"RH	G 1/2"	12	106	50	30	24	14	92	14	27	0,8
C20-301-01R	G 3/4"RH	G 3/4"	17,5	120	74	34,5	28	16	104	18	68	2,4

I ROTOFLUX DOPPIO PASSAGGIO PER ARIA, VUOTO E OLIO IDRAULICO

UK ROTOFLUX DOUBLE PASSAGE FOR AIR, VACUUM AND HYDRAULIC OIL

D ROTOFLUX 2-WEGE FÜR LUFT, VAKUUM UND HYDRAULIKÖL

E ROTOFLUX DE DOBLE VÍA PARA AIRE, VACÍO Y ACETE HIDRÁULICO

	Aria / Luft	Air / Aire	Vuoto / Vakuum	Vacuum / Vacío	Olio / Öl	Oil / Aceite
	10 bar ⇨ 150 PSI		6,7 Kpa ⇨ 28"Hg		10 bar ⇨ 150 PSI	
C F	120°C ⇨ 250°F		120°C ⇨ 250°F		120°C ⇨ 250°F	
G/m RPM	1.500		1.500		3.500	

I ROTOFLUX DOPPIO PASSAGGIO PER ARIA VUOTO E OLIO IDRAULICO

2 PASSAGGI, $^1/_4$" E $^1/_2$"

giunti ROTOFLUX modello D con due passaggi indipendenti sono normalmente utilizzati su frizioni e cilindri rotanti idraulici e pneumatici. Nei due passaggi deve passare lo stesso fluido per evitare contaminazioni nel caso di perdite accindetali. Sono disponibili con due tipi di tenute bilanciate microlappate:

- Tenute N (Tenute Normali) in grafite contro carburo di tungsteno per applicazioni con aria e vuoto.
- Tenute D (Tenute Dure) in carburo di tungsteno contro carburo di tungsteno per applicazioni con olio idraulico. Non utilizzare i giunti alle massime condizioni di esercizio senza consultare ROTOFLUX.

D ROTOFLUX 2-WEGE FÜR LUFT VAKUUM UND HYDRAULIKÖ

2 WEGE, $^1/_4$" UND $^1/_2$"

Die Durchführungen deS Modells D 15 mit zwei unabhängigen Wegen werden normalerweise bei Bremsen, Kupplungen sowie hydraulischen und pneumatischen Drehzylindern verwendet. Es musst der gleiche Flüssigkeits typ in beiden Wegen verwendet werden, um eventuellen Vermischungen vorzubeugen. Für:

- N-Dichtungen (normale Ausführung) aus Kohlegraphit gegen Hartmetall für Anwendungen mit Luft und Vakuum;
- D-Dichtungen (für hohe Beanspruchung) aus Hartmetall gegen Hartmetall für Anwendungen mit Hydrailöl.

Die Durchführungen dürfen nicht unter den maximalen Betriebsbedingungen verwendet werden, ohne sich vorher mit dem technischen Büro von ROTOFLUX abgesprochen zu haben.

UK ROTOFLUX DOUBLE PASSAGE FOR AIR, VACUUM AND HYYDRAULIC OIL

2 PASSAGES, SIZE $^1/_4$" AND $^1/_2$"

The ROTOFLUX unione model D15 with two separate passages are used to operate clutches or rotating pistons with air or oil. The same type of fluid must be used for the two passages to avoid eventual mixtures. These unions are available with two different kind of eeals:

Seals N (normal) in carbon graphite to tungsten carbide for air and vacuum applications

Seals D (heavy duty seals) in tungsten carbide to tungsten carbide far hydraulic oil

Do not use the unions at max application limits without consulting ROTOFLUX.

E ROTOFLUX DE DOBLE VÍA PARA AIRE, VACÍO Y ACEITE HIDRÁULICO

DOBLE VÍA $^1/_4$" Y $^1/_2$"

El modelo ROTOFLUX D15 a dos vías independientes se utiliza generalmente en frenos, embragues y cilindros rotativos, hidráulicos o neumáticos. El mismo fluido debe pasar por las dos vías, ya que utilizando dos fluidos diferentes podrían mezclarse en caso de perdida accidental de los sellos. Las juntas disponen de sellos equilibrados y lapeados de tungsteno-grafito impregnado para aplicaciones con aire y vacío. En el caso que se utilicen en aplicaciones con aceite hidraulico, está disponible la versión con sellos en tungsteno-tungsteno. En el caso de que su aplicación esté al límite de las caracteristicas técnicas, pónganse en contacto con ROTOFLUX.

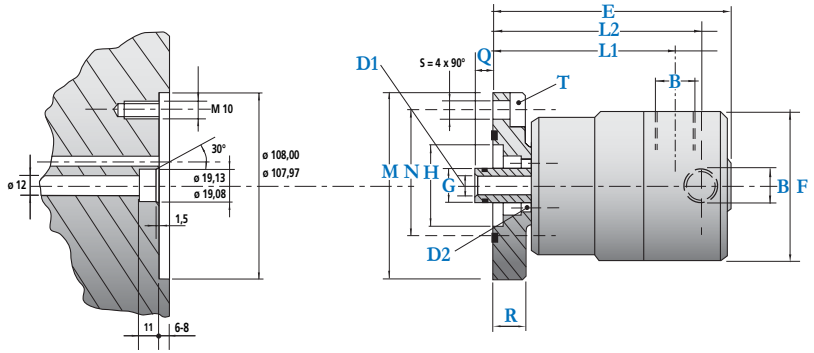

Ordering Code	Giunto doppio passaggio / 2-Wege Drehdurchführungen	Double passage union / Juntas a doble vía														
N	D	B	D1	D2	E	F	G	H	L1	L2	Mf8	N	Q	R	S	T Vite	Kg
D15-302-03F	D15-301-03F	G 1/2"	12 (13 mm²)	4x10 fori (26 mm²)	135	84	19,05 19,00	48	102	118	108	90,5	10	19	11	M10	3

I DOPPIO PASSAGGIO PER DUE FLUIDI DIFFERENTI

UK DOUBLE PASSAGE FOR TWO DIFFERENT FLUID

D 2-WEGE FÜR 2 VERSCHIEDENE FLÜSSIGKEITEN

E DOBLE VÍA PARA DOS FLUIDOS DIFERENTES

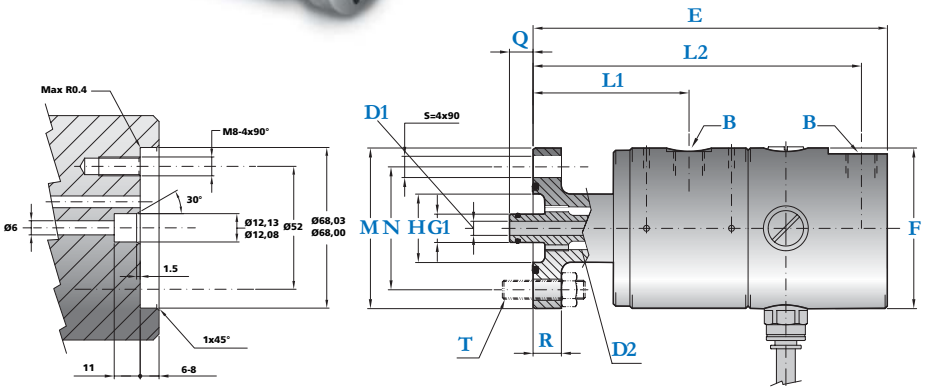

Ordering Code	Giunto doppio passaggio per due fluidi differenti / 2-Wege für 2 Verschiedene Flüssigkeiten	Double passage for 2 different fluids / Juntas a doble vía para 2 fluidos diferentes														
	B	D1	D2	E	F	G	H	L1	L2	Mf8	N	Q	R	S	T	Kg
D08-300-04F	G 1/4"	6 (28mm²)	- (40mm²)	150	68	12	29	66	139	68	52	10	12	9	M8	1,5

I GIUNTI A MANICOTTO PER ACQUA, ARIA,VUOTO E OLIO IDRAULICO

UK ROTOFLUX AROUND THE SHAFT UNION FOR WATER, AIR, VACUUM, HYDRAULIC OIL

D ROTOFLUX MUFFEN-AUSFÜHRUNGEN FÜR WASSER, LUFT, VAKUUM UND HYDRAULIKÖL

E ROTOFLUX A EJE PASANTE PARA AGUA, AIRE, VACÍO Y ACEITE HIDRÁULICO

	Aria / Air	Vuoto / Vacuum	Olio / Oil	Acqua / Water
	Luft / Aire	Vakuum / Vacío	Öl / Aceite	Wasser / Agua
	10 bar ⇨ 150 PSI	6,7 Kpa ⇨ 28" Hg	20 bar ⇨ 290 PSI	20 bar ⇨ 290 PSI
C F	120°C ⇨ 250°F	120°C ⇨ 250°F	120°C ⇨ 250°F	120°C ⇨ 250°F

G/m RPM	750	750	750	750

I GIUNTI A MANICOTTO PER ACQUA, ARIA,VUOTO E OLIO IDRAULICO

1 PASSAGGIO $^1/_4$"

I giunti ROTOFLUX modello R si utilizzano quando non è possibile montare giunti all'estremità dell'albero o lo spazio a disposizione è limitato.
Sono disponibili tre diverse versioni di tenute:
-carburo di tungsteno contro grafite specifica per acqua
-carburo di tungsteno contro grafite specifica per aria e vuoto
-carburo di tungsteno contro carburo di tungsteno
Corpo esterno in ottone e particolari interni in materiali antiossidanti permettono di usare i giunti con acqua.
Non utilizzare i giunti alle massime condizioni indicate senza consultare l'ufficio tecnico ROTOFLUX.

D ROTOFLUX MUFFEN-AUSFÜHRUNGEN FÜR WASSER, LUFT, VAKUUM UND HYDRAULIKÖL

BAUGRÖßE $^1/_4$" , 1 WEG

Die Muffen-Durchführung ROTOFLUX Modell R08 werden eingesetzt in Anwendung, wo eine Montage von herkömmlichen Durchführungen auf das Wellenende nicht möglich ist.
Diese Durchführung ist mit drei verschiedenen Dichtungen lieferbar:
- Dichtungen aus Wolframkarbid gegen Kohlegraphit, für Wasser geeignet
- Dichtungen aus Wolframkarbid gegen Kohlegraphit, für Luft und Vakuum geeignet
- Dichtungen aus Wolframkarbid gegen Wolframkarbid für Hydrauliköl
Die Durchführungen dürfen nicht unter den maximalen Betriebsbedingungen verwendet werden, ohne sich vorher mit dem technischen Büro von ROTOFLUX abgesprochen zu haben.

UK ROTOFLUX AROUND THE SHAFT UNION FOR WATER, AIR, VACUUM, HYDRAULIC OIL

1 PASSAGE, SIZE $^1/_4$"

The around the shaft unions Rotoflux model R are used when it is impossible to fit any standard union at the shaft end.
They are provided with 3 different seal assemblies.
-tungsten carbide to carbon graphite specific for air and vacuum service
-tungsten carbide to carbon graphite specific for air and vacuum
-tungsten carbide to tungsten carbide for hydraulic oil.
Do not use the unions at max operating limits without consulting Rotoflux customer service.

E ROTOFLUX A EJE PASANTE PARA AGUA, AIRE, VACÍO Y ACEITE HIDRÁULICO

TAMAÑO $^1/_4$" VÍA SIMPLE

El modelo ROTOFLUX R08 a eje pasante se emplea cuando el espacio axial es limitado y no se pueden montar las juntas estándares con montaje embridado al extremo del eje.
Está disponible en tres versiones de sellos:
- sellos de tungsteno contra grafito para aplicaciones de agua
- sellos de tungsteno contra grafito para aplicaciones de aire o vacío
- sellos de tungsteno contra tungsteno para aplicaciones de aceite hidráulico
En el caso de que su aplicación esté al límite de las características técnicas, pónganse en contacto con ROTOFLUX.

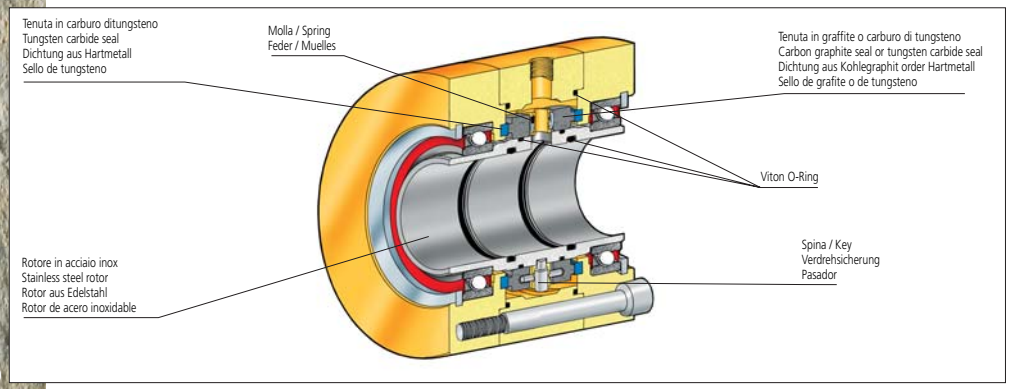

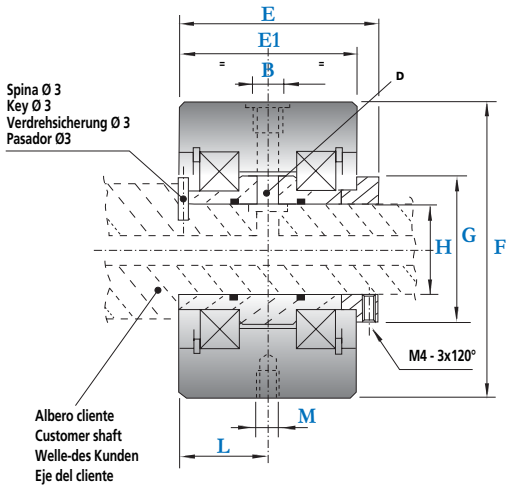

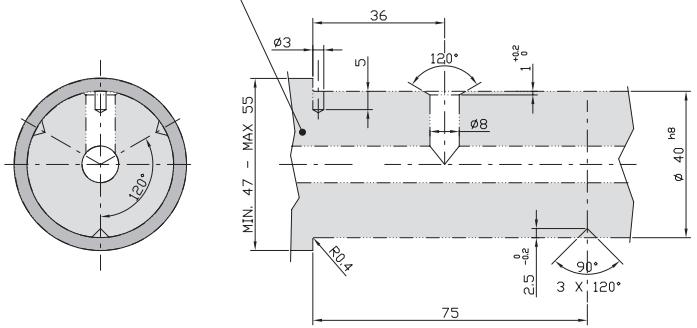

	Ordering Code	Giunto a manicotto / Um die Welle Drehdürchfuhrungen					Around the shaft union / Juntas eje pasante					
		B	D	E	E1	F	G	H	L	L2	M	Kg
Aqcua / Water / Wasser / Agua	R08-1300-F40	G 1/4"	5	78	72	108	59,5	40,08 / 40,05	36	139	M6	3
Aria e Vuoto / Air and Vacuum / Luft und Vakuum / Aire y Vacío	R08-1302-F40	G 1/4"	5	78	72	108	59,5	40,08 / 40,05	36	139	M6	3
Olio / Oil / Öl / Aceite	R08-1301-F40	G 1/4"	5	78	72	108	59,5	40,08 / 40,05	36	139	M6	3

I ROTOFLUX PER ALTA PRESSIONE E BASSA VELOCITA', SINGOLO E DOPPIO PASSAGGIO

UK ROTOFLUX FOR HIGH PRESSURE AND LOW SPEED, SINGLE AND DOUBLE PASSAGE

D ROTOFLUX FÜR HOCHDRUCK UND NIEDRIGE DREHZAHLEN 1-WEG UND 2-WEGE

E ROTOFLUX PARA ALTA PRESIÓN Y BAJA VELOCIDAD, A SIMPLE Y DOBLE VÍA

	Aria / Air / Luft / Aire	Vuoto / Vacuum / Vakuum / Vacío	Olio / Oil / Öl / Aceite	Acqua / Water / Wasser / Agua
	10 bar ⇨ 150 PSI	6,7 Kpa ⇨ 28" Hg	250 bar ⇨ 3.600 PSI	10 bar ⇨ 150 PSI
°C °F	120°C ⇨ 250°F	120°C ⇨ 250°F	120°C ⇨ 250°F	120°C ⇨ 250°F
G/m RPM	250	250	60 bar ⇨ 850 PSI ▶ 250 250 bar ⇨ 3.600 PSI ▶ 10	250

I ROTOFLUX PER ALTA PRESSIONE E BASSA VELOCITA'

GRANDEZZE DA $^1/_4$" A $^3/_4$"

I giunti ROTOFLUX del modello M grazie a tenute speciali e albero indurito superficialmente, possono funzionare ad alta pressione e bassa velocità' per lunghi periodi di tempo e rimanere fermi per periodi altrettanto lunghi senza inconvenienti. Per impedire la rotazione del corpo senza bloccarlo e' previsto un perno da fermare con una forcella o staffa con asola lasca. Evitare sovrapressioni da colpo d'ariete e non utilizzare i giunti alle massime condizioni indicate senza consultare l'ufficio tecnico ROTOFLUX.

UK ROTOFLUX FOR HIGH PRESSURE AND LOW SPEED

SIZES FROM $^1/_4$" TO $^3/_4$"

The ROTOFLUX unions model M,thanks to the special design of the seals and the ground, hardened and lapped, surface of the rotor, may operate with low friction and wear, at low rotation speed with high fluid pressure, even for long time.

Also they may remain inactive for long periods without seizing.

An antirotation pin is provided to prevent the rotation; stop it with a slack slot. Avoid to operate the union under pressure surges,and, at the max suggested operating limits, without consulting the ROTOFLUX customer service.

D ROTOFLUX FÜR HOCHDRUCK UND NIEDRIGE DREHZAHLEN

BAUGRÖßEN VON $^1/_4$" BIS $^3/_4$"

Die ROTOFLUX-Durchführungen vom Typ M dank der speziellen Auslegung der Dichtungen und der gehärteten und geläppten Oberfläche des aus rostfreiem Stahl gefertigten Rotors, sind in der Lage, über einen langen Zeitraum, hinweg mit hohen Mediendrücken und bei niedrigen Drehgeschwindigkeiten abrieb und verschleißarm zu arbeiten.

Auch wenn Sie für längere Zeit nicht zum Einsatz kommen, tritt kein Stick-Slip-Effekt.

Um eine Drehung des Körpers zu verhindern, ohne diesen zu blockieren, ist ein Antidrechrapfen vorgesehen, der mit einem Spanneisen oder einer Langlochgabel zu sichern ist. Der Einsatz der Durchführung für Anwendungen bei denen Druckstöße auftreten, oder bei den maximal empfohlenen Betriebsbedingungen, ist zu vermeiden, ohne sich vorher mit dem ROTOFLUX Kundendienst abgesprochen zu haben.

E ROTOFLUX PARA ALTA PRESIÓN Y BAJA VELOCIDAD

TAMAÑOS DE $^1/_4$" A $^3/_4$"

Los modelos ROTOFLUX M de juntas rotativas se emplean en aplicaciones con alta presión del fluido y baja velocidad de rotación.

Sellos especiales y el rotor de acero inoxidable, pulido y rectificado con su superficie endurecida térmicamente, garantizan una larga duración de las juntas y evitan la elevada fricción y el gripado provocados por una larga inactividad. Para evitar el giro del cuerpo se incorpora un perno anti-rotation fijado mediante un cir-clips.No bloquee el cuerpo para parar la rotacion.

Evitar sobrepresiones de golpe de ariete.

En el caso de que su aplicación esté al límite de las características técnicas, se pónganse en contacto con ROTOFLUX.

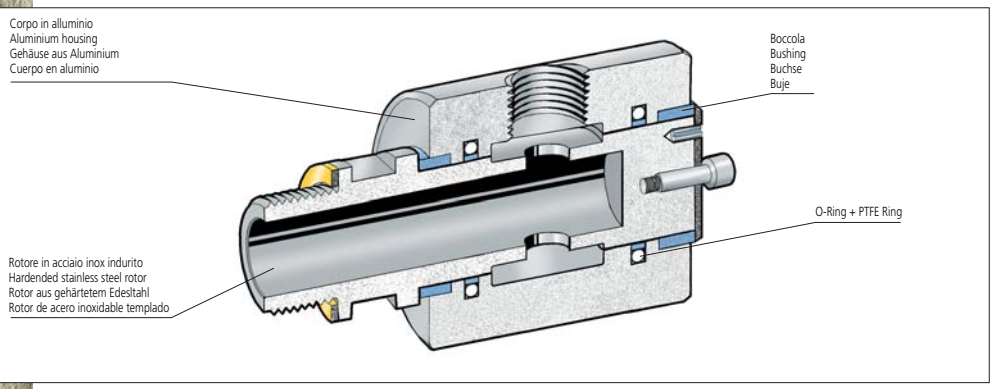

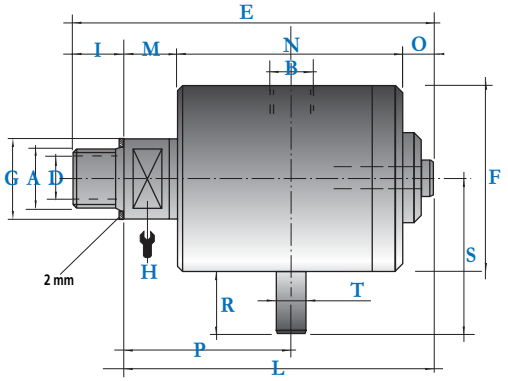

Ordering Code	Giunti a un passaggio / 1-Weg Drehdurchführungen																Single passage unions / Juntas a vía simple
	A	B	D	E	F	G	H	I	L	M	N	O	P	R	S	T	Kg
M108-000-01R	G 1/4"RH	G 1/4"	7	77	48	19,7	17	14	63	14	40	9	34	20	44	8	0,4
M110-000-01R	G 3/8"RH	G 3/8"	10	88	58	24,7	22	14	74	15	49	10	39,5	20	49	8	0,5
M115-000-01R	G 1/2"RH	G 1/2"	12	88	58	27,5	24	16	72	13	49	10	37,5	20	49	8	0,5
M120-000-01R	G 3/4"RH	G 3/4"	17,5	119	78	34,5	28	18	101	20	68	13	54	20	59	8	1,3

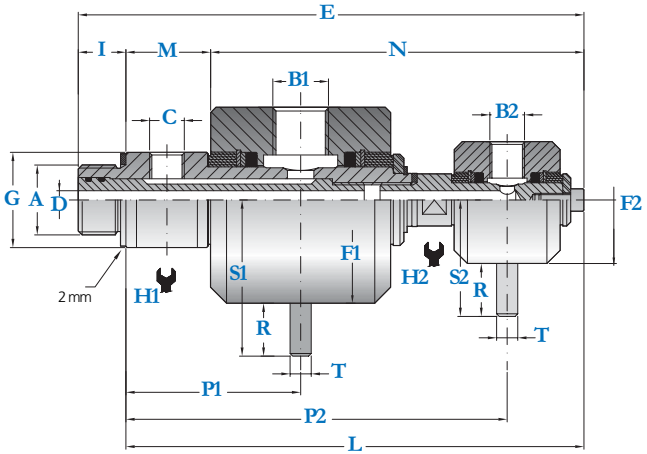

Ordering Code	Giunti doppio passaggio / 2-Wege Drehdurchführungen																				Double passage unions / Juntas a doble vía
	A	B1	B2	C	D	E	F1	F2	G	H1	H2	I	L	M	N	P1	P2	R	S1	S2	T	Kg
M120-002-11R	G 3/4" RH	G 1/2"	G 1/4"	G 1/4"	7	191	78	42	34,5	28	17	18	173	32	141	66	144	20	59	44	8	2

I ROTOFLUX DUE PASSAGGI PER ALTA PRESSIONE E BASSA VELOCITA'

UK ROTOFLUX DOUBLE PASSAGES FOR HIGH PRESSURE AND LOW SPEED

D ROTOFLUX 2-WEGE FÜR HOCHDRUCK UND NIEDRIGE DREHZAHLEN

E ROTOFLUX DOBLE VÍA PARA ALTA PRESIÓN Y BAJA VELOCIDAD

	Aria / Luft	Air / Aire	Vuoto / Vakuum	Vacuum / Vacío	Olio / Öl	Oil / Aceite	Acqua / Wasser	Water / Agua
	10 bar ⇨ 150 PSI		6,7 Kpa ⇨ 28" Hg		250 bar ⇨ 3.600 PSI		10 bar ⇨ 150 PSI	
C F	120°C ⇨ 250°F		120°C ⇨ 250°F		120°C ⇨ 250°F		120°C ⇨ 250°F	
G/m RPM	250		250		60 bar ⇨ 850 PSI ▶250 250 bar ⇨ 3.600 PSI ▶ 10		250	

I ROTOFLUX DUE PASSAGGI PER ALTA VELOCITA' E BASSA PRESSIONE

2 PASSAGGI GRANDEZZE $^3/_8$" E $^3/_4$"

I giunti ROTOFLUX del modello M grazie a tenute speciali e albero indurito superficialmente, possono funzionare ad alta pressione e bassa velocità' per lunghi periodi di tempo o anche rimanere fermi per periodi altrettanto lunghi senza inconvenienti. Sono disponibili in 3 versioni:

- con un passaggio radiale ed uno assiale
- con due passaggi radiali
- con due passaggi assiali

Per impedire la rotazione del corpo senza bloccarlo e' previsto un perno da fermare con forcella o staffa ad asola lasca.

Nei due passaggi deve passare lo stesso fluido per evitare contaminazioni nel caso di perdite accidentali. Evitare sovrapressioni da colpo d'ariete e non utilizzare i giunti alle massime condizioni indicate, senza consultare l'ufficio tecnico ROTOFLUX.

UK ROTOFLUX WITH 2 PASSAGES FOR HIGH PRESSURE AND LOW SPEED

2 PASSAGES, SIZE $^3/_8$" AND $^3/_4$"

The ROTOFLUX unions model M, thanks to the special design of the seals and the surface of the rotor ground, hardened and lapped may operate at high fluid pressure and low rotation speed with low friction and wear, for long time. Also they may remain inactive for long periods without seizing. They are available in three different versions:

- one 90 passage +one straight through passage
- two 90 passages
- two straight through passages

An antirotation pin is provided to prevent the rotation; stop it with a slack slot. To avoid contamination in case of leaks,it is necessary that one only type of fluid flows in both the two passages. Avoid to operate the union under pressure surges,and, at the max suggested operating limits, without consulting the ROTOFLUX customer service.

D ROTOFLUX 2-WEGE FÜR HOCHDRUCK UND NIEDRIGE DREHZAHLEN

BAUGRÖBE $^3/_8$", $^3/_4$", 2 WEGE

Die ROTOFLUX-Durchführungen vom Typ M, dank der speziellen Auslegung der Dichtungen und der gehärteten und geläppten Oberfläche des aus rostfreiem Stahl gefertigten Rotors, sind in der Lage,problemlos über einen langen Zeit hinweg mit hohen Mediendrücken und bei niedrigen Drehgeschwindigkeiten abrieb- und verschleißarm zu funktionieren und über längere Zeit, inaktiv bleiben.

Sie sind in drei Ausführungen lieferbar:

- mit einem axialen und einem radialen Weg
- mit zwei radialen Wegen
- mit zwei axialen Wegen

Um die Mitnahme des Gehäuses der Durchführung zu verhindern, ist ein Antidrehzapfen vorgesehen, der mit einem Spanneisen oder einer Langloch-Gabel zu sichern ist. Das Gehäuse der Durchführung darf nicht blockiert, um die Drehung zu verhindern. Es empfielt sich,nur eine Flüssichkeit typ für beide Wege zu verwenden. Die Durchführungen dürfen nicht unter den maximalen Betriebsbedingungen verwendet werden, ohne sich vorher mit dem ROTOFLUX Kundendienst abgesprochen zu haben.

E ROTOFLUX DOBLE VÍA PARA ALTA PRESIÓN Y BAJA VELOCIDAD

TAMAÑOS $^3/_8$" - $^3/_4$" DOBLE VÍA

Los modelos ROTOFLUX M se emplean en aplicaciones con alta presión del fluido y baja velocidad de rotación como por ejemplo desenrolladores y tablas rotativas. Sellos especiales y el rotor de acero inoxidable, pulido y rectificado con su superficie endurecida térmicamente, garantizan una larga duración de las juntas y evitan la elevada fricción y el gripado provocados por una larga inactividad. Para evitar el giro del cuerpo se incorpora un perno anti-rotación fijado mediante un cir-clips. No bloquee el cuerpo para parar la rotación. Están disponibles tres versiones:

- Con una vía axial y una radial
- Con doble vía radial
- Con doble vía axial

El cuerpo está dividido en cuatro segmentos y montado con seis tornillos de tal forma que el sello pueda ser sustituido rápida y fácilmente.

En todas las viás de la junta debe pasar el mismo fluido. En el caso de que su aplication requiriera fluidos diferentes o esté al limite de las características técnicas, pónganse en contacto con ROTOFLUX.

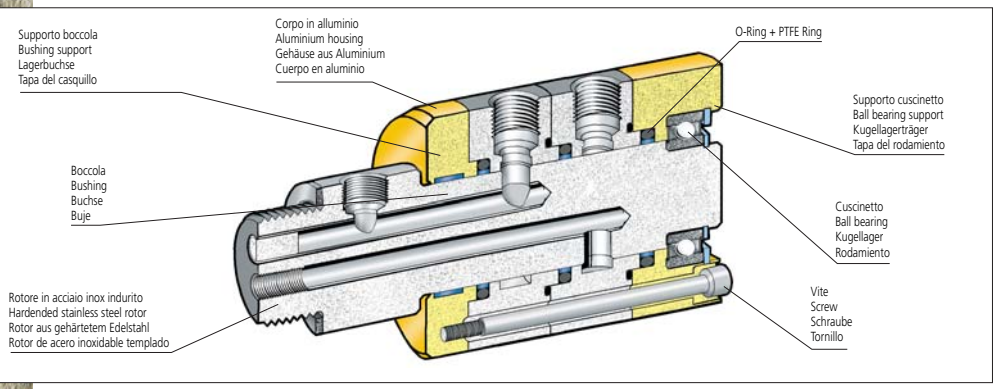

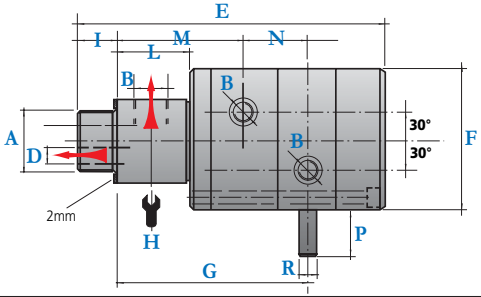

Ordering Code	Giunti doppio passaggio / 2-Wege Drehdurchführungen									Double passage unions / Juntas a doble vía			
	A	B	D	E	F	G	H	I	L	M	N	P	R	Kg
M210-000-01R	G 1"RH	G $^3/_8$"	Ø 9	169	89	100	48	25	40	71,5	29	30	10	4,5
M220-000-05R	G 1 $^1/_2$" RH	G $^3/_4$"	Ø 19	216	99	133	68	30	45	86	47	30	10	6,4

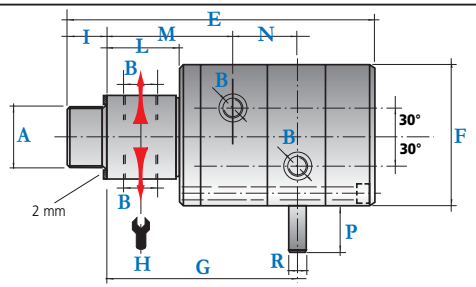

Ordering Code	Giunti doppio passaggio / 2-Wege Drehdurchführungen									Double passage unions / Juntas a doble vía			
	A	B	E	F	G	H	I	L	M	N	P	R	Kg
M210-002-01R	G 1"RH	G $^3/_8$"	169	89	100	48	25	40	71,5	29	30	10	4,5
M220-002-01R	G 1 $^1/_2$" RH	G $^3/_4$"	216	99	133	68	30	45	86	47	30	10	6,6

M210-003-01R

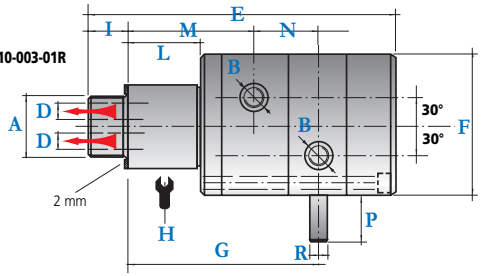

M220-004-03R

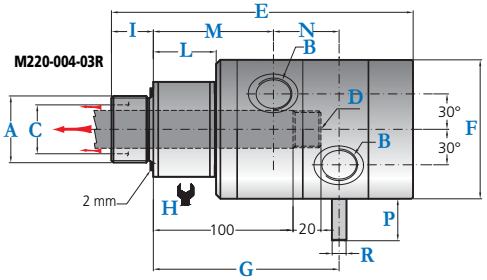

Ordering Code	Giunti doppio passaggio / 2-Wege Drehdurchführungen									Double passage unions / Juntas a doble vía					
	A	B	C	D	E	F	G	H	I	L	M	N	O	P	R	Kg
M210-003-01R	G 1"RH	G $^3/_8$"	-	G $^1/_8$"	169	89	100	48	25	40	71,5	29	16	30	10	4,5
M220-004-03R	G 1 $^1/_2$" RH	G $^3/_4$"	35	G $^3/_4$"	216	99	133	68	30	45	86	47	-	30	10	5,6

I ROTOFLUX QUATTRO E SEI PASSAGGI PER ALTA PRESSIONE E BASSA VELOCITA'

UK ROTOFLUX FOUR AND SIX PASSAGES FOR HIGH PRESSURE AND LOW SPEED

D ROTOFLUX 4-WEGE UND 6-WEGE FÜR HOCHDRUCK UND NIEDRIGE DREHZAHLEN

E ROTOFLUX A 4 Y 6 VIÁS PARA ALTA PRESIÓN Y BAJA VELOCIDAD TAMAÑO

	Aria / Air / Luft / Aire	Vuoto / Vacuum / Vakuum / Vacío	Olio / Oil / Öl / Aceite	Acqua / Water / Wasser / Agua
	10 bar ⇨ 150 PSI	6,7 Kpa ⇨ 28" Hg	250 bar ⇨ 3,600 PSI	10 bar ⇨ 150 PSI
C F	120°C ⇨ 250°F	120°C ⇨ 250°F	120°C ⇨ 250°F	120°C ⇨ 250°F
G/m RPM	250	250	60 bar ⇨ 850 PSI ▶ 250 250 bar ⇨ 3,600 PSI ▶ 10	250

I ROTOFLUX QUATTRO E SEI PASSAGGI PER ALTA PRESSIONE E BASSA VELOCITA'

I giunti ROTOFLUX del modello M grazie a tenute speciali e albero indurito superficialmente, possono funzionare ad alta pressione e bassa velocità' per lunghi periodi di tempo o rimanere fermi per periodi altrettanto lunghi senza inconvenienti. Per impedire la rotazione del corpo senza bloccarlo e' previsto un perno da fermare con una forcella o staffa con asola lasca.
Nei passaggi deve passare lo stesso fluido per evitare contaminazioni nel caso di perdite accidentali. Evitare sovrapressioni da colpo d'ariete e non utilizzare i giunti alle massime condizioni indicate, senza consultare l'ufficio tecnico ROTOFLUX.

UK ROTOFLUX FOUR AND SIX PASSAGES FOR HIGH PRESSURE AND LOW SPEED

The ROTOFLUX unions model M, thanks to the special design of the seals and to the surface of the rotor in stainless steel hardened ground and lapped, may operate , for long time, with low friction and wear, at high fluid pressure and low rotation speed. Also they may remain inactive for long periods without seizing. An antirotation pin is provided to prevent the rotation. Stop it with a slack slot. To avoid contamination in case of leaks,it is necessary that one only type of fluid flows in all the passages.
Avoid to operate the union under pressure surges and at the max suggested operating limits without consulting the ROTOFLUX customer service.

D ROTOFLUX 4-WEGE UND 6-WEGE FÜR HOCHDRUCK UND NIEDRIGE DREHZAHLEN

Die ROTOFLUX-Durchführungen von Typ M, dank der speziellen Auslegung der Dichtungen und der gehärteten und geläppten Oberfläche des aus rostfreiem Stahl gefertigten Rotors, sind in der Lage, problemlos, über einen langen Zeitraum hinweg mit hohen Mediendrücken bei niedrigen Drehgeschwindigkeiten abrieb- und verschleißarm zu arbeiten, und über längere Zeit inaktiv zu bleiben
Um eine Drehung des Gehäuse zu verhindern, ohne diesen zu blockieren, ist ein Antidrehrapfen vorgesehen, der mit einem Spanneisen oder einer Langlochgabel zu sichern ist.
Der Einsatz der Durchführung für Anwendungen bei denen Druckstöße auftreten, oder unter den maximal empfohlenen Betriebsbedingungen, ist zu vermeiden, ohne sich vorher mit dem ROTOFLUX Kundendienst abgesprochen zu haben.

E ROTOFLUX A 4 Y 6 VIÁS PARA ALTA PRESIÓN Y BAJA VELOCIDAD

Los modelos ROTOFLUX M se emplean en aplicaciones con alta presión del fluido y baja velocidad de rotación.
Sellos especiales y el rotor de acero inoxidable, pulido y rectificado con la superficie endurecida térmicamente, garantizando una larga duración de las juntas y evitando la elevada fricción y el gripado provocados por una larga inactividad. Para evitar el giro del cuerpo se incorpora un perno anti-rotación fijado mediante un cir-clips. No bloquee el cuerpo para parar la rotación.
En todas las vías de la junta debe pasar el mismo fluido. Evitar sobrepresiones de golpe de ariete y en el caso de que su aplicatión requiriera fluidos diferentes o esté al límite de las características técnicas, pónganse en contacto con ROTOFLUX. Una versión especial con agujero central está disponible para cables eléctricos o para aplicaciones con otro fluido.

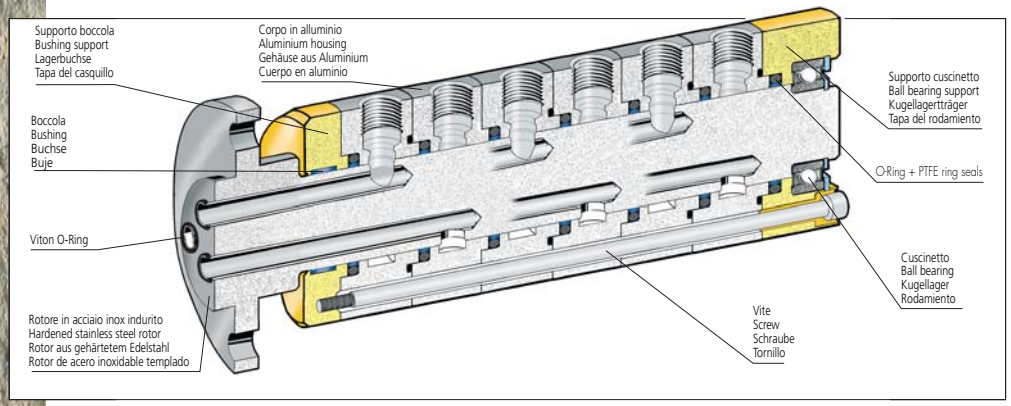

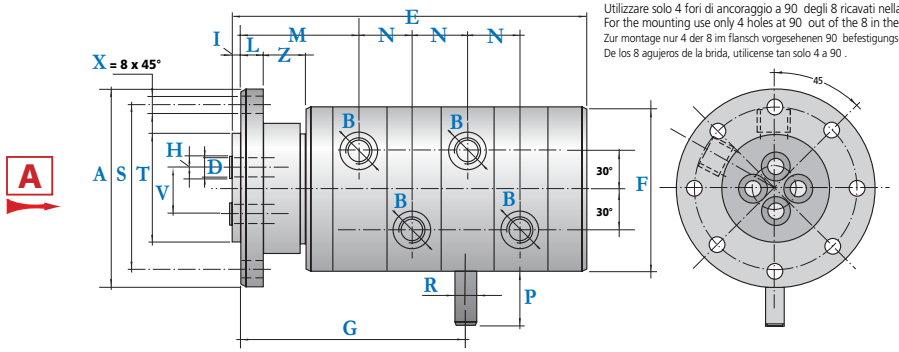

Utilizzare solo 4 fori di ancoraggio a 90 degli 8 ricavati nella flangia.
For the mounting use only 4 holes at 90 out of the 8 in the flange.
Zur montage nur 4 der 8 im flansch vorgesehenen 90 befestigungs-bohrungen benutzen.
De los 8 agujeros de la brida, utilicense tan solo 4 a 90 .

Ordering Code	Giunti a quattro passaggi / 4-Wege Drehdurchführungen	Four passages unions / • Juntas a cuatro vías

	A	B	D	E	F	G	H	I	L	M	N	P	R	S	T	V	Z	X	Kg
M410-000-03F	108	G 3/8"	9	200	89	122	16	5	12	64,5	29	30	10	90	60	24,5	21	8,5	6

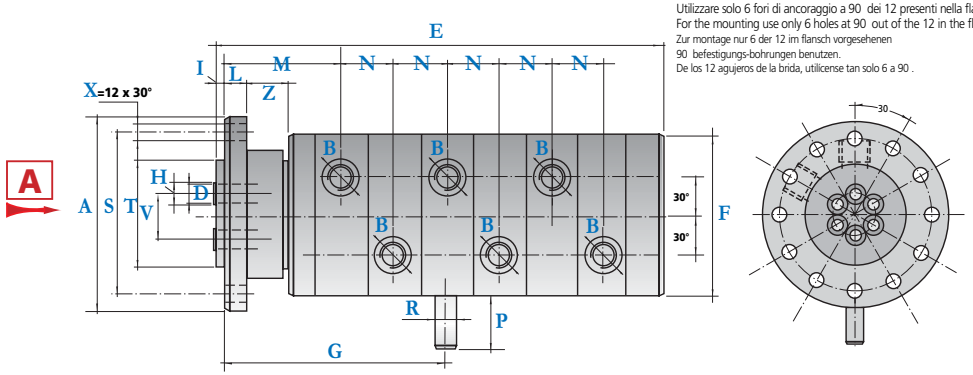

Utilizzare solo 6 fori di ancoraggio a 90 dei 12 presenti nella flangia.
For the mounting use only 6 holes at 90 out of the 12 in the flange.
Zur montage nur 6 der 12 im flansch vorgesehenen 90 befestigungs-bohrungen benutzen.
De los 12 agujeros de la brida, utilicense tan solo 6 a 90 .

Ordering Code	Giunti a sei passaggi / 6-Wege Drehdurchführungen	Six passages unions / Juntas a seis vías

	A	B	D	E	F	G	H	I	L	M	N	P	R	S	T	V	Z	X	Kg
M610-000-03F	108	G 3/8"	8	258	89	151,5	12,6	5	12	64,5	29	30	10	90	60	27	21	8,5	7,5

Dimensioni alloggiamento / Einbaumaße			Preparation of the shaft / Tamaño del alojamiento			
Ordering Code	I1	S1	T1	V1	Y1	Z1
M410-000-03F	5	90	60,060 60,030	24,5	M8 4x90°	ø 9 4x90°
M610-000-03F	5	90	60,060 60,030	27	M8 6x60°	ø 8 6x60°

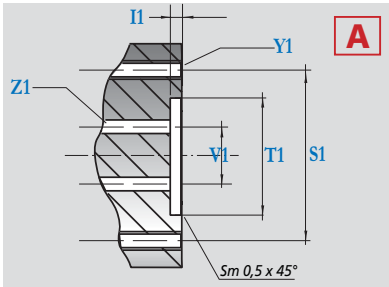

I ROTOFLUX 2, 4, 6 PASSAGGI CON FORO CENTRALE PASSANTE

UK ROTOFLUX TWO, FOUR, SIX PASSAGES WHIT A STRAIGHT CENTRE BORE

D ROTOFLUX 2, 4, 6-WEGE MIT ZENTRALER DURCHFLUSSBOHRUNG

E ROTOFLUX A 2, 4, 6 VÍAS CON AGUJERO PASANTE

	Aria / Air / Luft / Aire	Vuoto / Vacuum / Vakuum / Vacío	Olio / Oil / Öl / Aceite	Acqua / Water / Wasser / Agua
	10 bar ⇨ 150 PSI	6,7 Kpa ⇨ 28" Hg	250 bar ⇨ 3.600 PSI	10 bar ⇨ 150 PSI
C F	120°C ⇨ 250°F	120°C ⇨ 250°F	120°C ⇨ 250°F	120°C ⇨ 250°F
G/m RPM	200	200	60 bar ⇨ 850 PSI ▶ 200 250 bar ⇨ 3.600 PSI ▶ 10	200

I ROTOFLUX 2, 4, 6 PASSAGGI CON FORO CENTRALE PASSANTE

I giunti ROTOFLUX del modello M grazie a tenute speciali e albero indurito superficialmente, possono funzionare ad alta pressione e bassa velocità per lunghi periodi di tempo e rimanere fermi per periodi altrettanto lunghi senza inconvenienti. Per impedire la rotazione del corpo senza bloccarlo è previsto un pemo da fermare con una forcella o staffa con asola lasca. Nei passaggi deve passare lo stesso fluido per evitare contaminazione nel caso di perdite accidentali. Evitare sovrapressioni da colpo d'ariete e non utilizzare i giunti alle massime condizioni indicate senza consultare l'ufficio tecnico ROTOFLUX.

UK ROTOFLUX TWO, FOUR, SIX PASSAGES WHIT A STRAIGHT CENTRE BORE

The ROTOFLUX union model M thanks to the special design of the seals and the surface of the rotor ground, hardenecl and lapped, may operate for long time, with low friction and wear, at high fluid pressure and low rotation speed. Also they may remain inactive for long perlods without selzing. An antirotation pin provide to prevent the rotation. Stop it with a slack slot. To avoid contamination in case of leaks, it is necessary that only one type of fluid flows in all passages. Avoid to operate the union under pressure surges and at the max suggested operating limits without consulting the ROTOFLUX.

D ROTOFLUX 2, 4, 6-WEGE MIT ZENTRALER DURCHFLUSSBOHRUNG

Die ROTOFLUX -Durchführungen von Typ M, sind in der Lage, dank der speziellen Auslegung der Dichtungen und der gehärteten und geläppten Oberfläche des aus rostfreiem Stahl gefertigten Rotors problemlos über einen langen Zeitraum hinweg mit hohen Mediendrücken bei niedrigen Drehgeschwindigkeiten abrieb- und verschleißarm zu funktionieren, und über längere Zeit inaktiv bleiben.
Um eine Drehung des Gehäuses zu verhindern, ohne dieses zu blockieren, ist ein Antidrehzapfen vorgesehen, der mit einem Spanneisen oder einer Langlochgabel zu sichern ist. Es muss die gleiche Flüssigkeit in alle Wegen verwendet werden, um eventuellen Vermischungen vorzubeugen. Der Einsatz der Durchführung für Anwendungen bei denen Druckstöße auftreten, oder unter den maximal empfohlenen Betriebsbedingungen, ist zu vermeiden, ohne sich vorher mit dem ROTOFLUX Kundendienst abgesprochen zu haben.

E ROTOFLUX A 2, 4, 6 VÍAS CON AGUJERO PASANTE

Los modelos ROTOFLUX M se emplean en aplicaciónes con alta presión del fluido y una baja velocidad de rotación.
Sellos especiales y el rotor de acero inoxidable, pulido y rectificado con la superficie endurecida térmicamente, garantizan una larga duración de las juntas y evitan la elevada fricción y el gripado provocados por una larga inactividad. Para evitar el giro del cuerpo se incorpora un perno anti-rotación fijado mediante un cir-clips.No bloquee el cuerpo para parar la rotación.
En todas las vías de la junta debe pasar el mismo fluido. Evitar sobrepresiones de golpe de ariete y en el caso de que su aplicatión requiriera fluidos diferentes o esté al límite de las características técnicas, pónganse en contacto con ROTOFLUX.

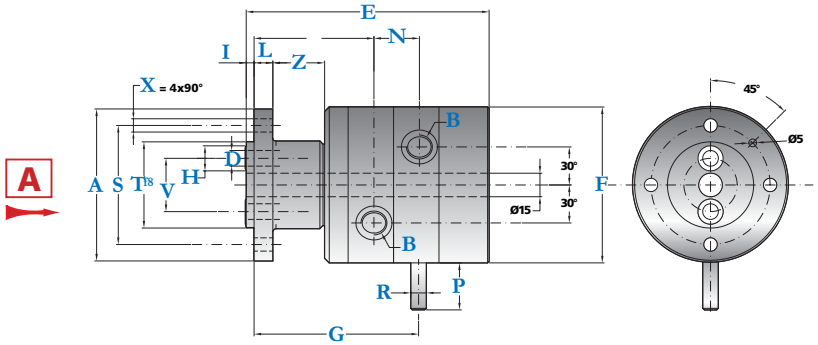

Ordering Code	Giunto doppio passaggio / 2-Wege Drehdurchführungen	Duoble passage union / Juntas a doble vía

	A	B	D	E	F	G	H	I	L	M	N	P	R	S	T f8	V	Z	X	Kg
M210-200-F15	97	G 3/8"	10	155	99	105	16	5	12	77	29	30	10	76	55	34	33	8,5	5,5

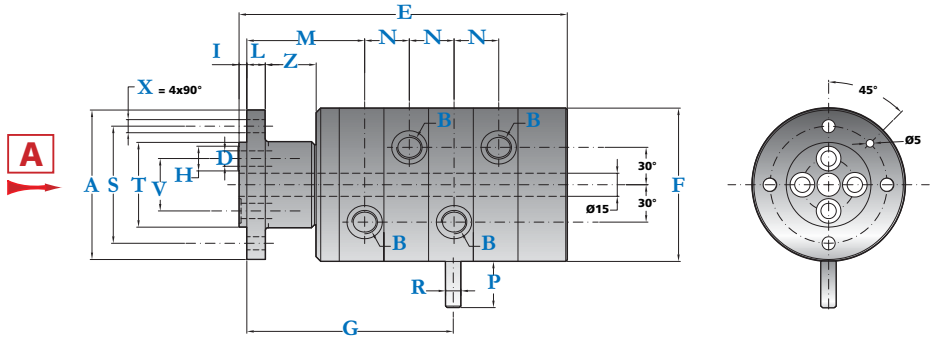

Ordering Code	Giunti a quattro passaggi / 4-Wege Drehdurchführungen	Four passages unions / Juntas a cuatro vías

	A	B	D	E	F	G	H	I	L	M	N	P	R	S	T f8	V	Z	X	Kg
M410-200-F15	97	G 3/8"	10	213	99	134	16	5	12	77	29	30	10	76	55	34	33	8,5	7,5

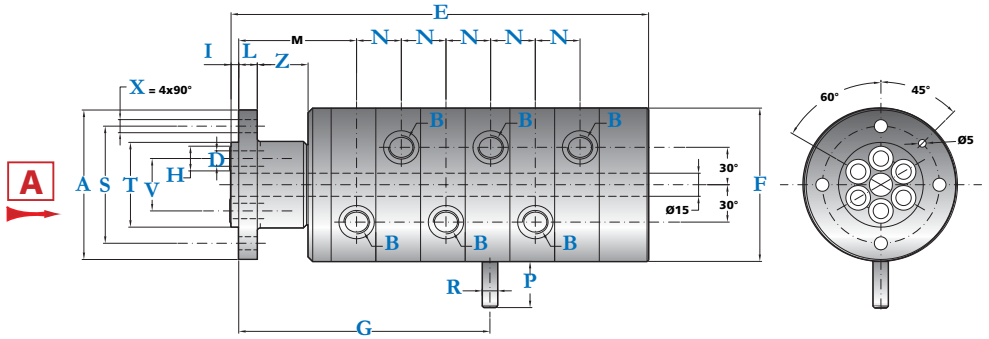

Ordering Code	Giunti a sei passaggi / 6-Wege Drehdurchführungen	Six passages unions / Juntas a seis vías

	A	B	D	E	F	G	H	I	L	M	N	P	R	S	T f8	V	Z	X	Kg
M610-200-F15	97	G 3/8"	10	271	99	163	16	5	12	77	29	30	10	76	55	34	33	8,5	9,5

Dimensioni alloggiamento / Einbaumaße			Preparation of the shaft / Tamaño del alojamiento			
Ordering Code	I1	S1	T1	V1	Y1	Z1
M210-200-F15	5	76	55,046 55,000	34	M8 4x90°	10 2X180°
M410-200-F15	5	76	55,046 55,000	34	M8 4x90°	10 4X90°
M610-200-F15	5	76	55,046 55,000	34	M8 4x90°	10 6X60°

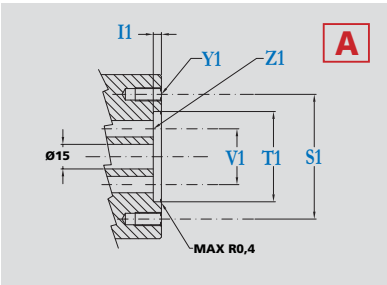

I ROTOFLUX CINQUE PASSAGGI CON FORO CENTRALE PASSANTE

UK ROTOFLUX FIVE PASSAGES WITH A CENTER BORE

D ROTOFLUX 5-WEGE MIT ZENTRALER DURCHFLUSSBOHRUNG

E ROTOFLUX A CINCO VÍAS CON AGUJERO PASANTE

	Aria / Luft	Air / Aire	Vuoto / Vakuum	Vacuum / Vacío	Olio / Öl	Oil / Aceite	Acqua / Wasser	Water / Agua
	10 bar ⇨ 150 PSI		6,7 Kpa ⇨ 28" Hg		250 bar ⇨ 3.600 PSI		10 bar ⇨ 150 PSI	
C F	120°C ⇨ 250°F		120°C ⇨ 250°F		120°C ⇨ 250°F		120°C ⇨ 250°F	
G/m² RPM	80		80		60 bar ⇨ 850 PSI ▶ 80 250 bar ⇨ 3.600 PSI ▶ 10		80	

I ROTOFLUX CINQUE PASSAGGI CON FORO CENTRALE PASSANTE

I giunti ROTOFLUX del modello M grazie a tenute speciali e albero indurito possono funzionare ad alta pressione e bassa velocità per lunghi periodi di tempo o rimanere fermi per periodi altrettanto lunghi senza inconvenienti. Per impedire la rotazione del corpo senza bloccarlo è previsto un perno da fermare con una forcella o staffa con asola lasca. Nei passaggi deve passare lo stesso fluido per evitare contaminazioni nel caso di perdite accidentali, Evitare sovrapressioni da colpo d'ariete e non utilizzare i giunti alle massime condizioni indicate, senza consultare l'ufficio tecnico ROTOFLUX.

UK ROTOFLUX FIVE PASSAGES WITH A CENTER BORE

The ROTOFLUX unions model M , thanks to the special design of the seals and to the surface of the rotor in stainless steel, hardened, ground and lapped, may operate, for long time, with low friction and wear, at high fluid pressure and low rotation speed.
Also they may remain inactive for long periods without seizing. An antirotation pin is provided to prevent the rotation. Stop it with a slack slot, To avoid contamination in case of leaks, it is necessary that one only type of fluid flows in all the passages.
Avoid to operate the union under pressure surges and at the max suggested operating limits without consulting ROTOFLUX.

D ROTOFLUX 5-WEGE MIT ZENTRALER DURCHFLUSSBOHRUNG

Die ROTOFLUX Durchführungen vom Typ M, dank der speziellen Auslegung der Dichtungen und dem aus Edelstahl gefertigten und gehärteten Rotor, sind in der Lage, über einen langen Zeitraum hinweg mit hohen Mediendrücken und bei niedrigen Drehgeschwindigkeiten zu funktionieren.
Auch wenn sie für längere Zeit nich zum Einsatz kommen, tritt kein Stick-Slip-Effekt auf. Um eine Drehung des Gehäuses der Drehdurchführung zu verhindern, ohne dieses zu blockieren, ist ein Antidrehzapfen vorgesehen, der mit einem Spanneisen oder einer Langlochgabel zu sichern ist.
Es muss die gleiche Flüssigkeit in allen Wegen verwendet werden, um eventuelle Vermischungen vorzubeugen. Der Einsatz der Drehdurchführung für Anwendungen bei denen Druckstöße auftreten, oder unter den maximalen Betriebsbedingungen, ist zu vermeiden, ohne sich vorher mit dem Rotoflux Kundendienst abgesprochen zu haben?

E ROTOFLUX A CINCO VÍAS CON AGUJERO PASANTE

Los modelos ROTOFLUX M a cinco vías se emplean en aplicaciónes con alta presión del fluido y una baja velocidad de rotación.
Sellos especiales y el rotor de acero inoxidable, pulido y rectificado con su superficie endurecida térmicamente, garantizan una larga duración de las juntas y evitan la elevada fricción y el gripado provocados por una larga inactividad.
Para evitar el giro del cuerpo se incorpora un perno anti-rotación fijado mediante un cir-clips. No bloquee el cuerpo para parar la rotación.
En todas las vías de la junta debe pasar el mismo fluido.Evitar sobre presiones de golpe de ariete y en el caso de que su aplicatión requiriera fluidos diferentes o esté al límite de las características técnicas, pónganse en contacto con ROTOFLUX.

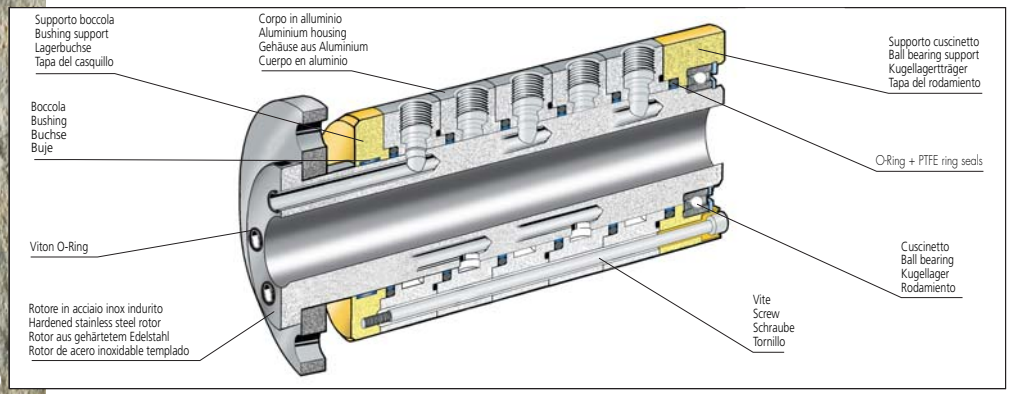

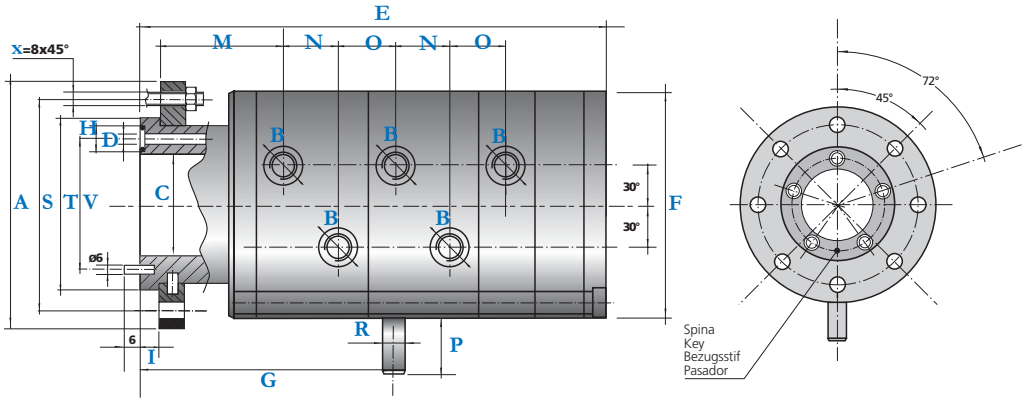

Ordering Code	Giunto a cinque passaggi / 5-Wege Drehdurchführungen																	Five passages union / Juntas a cinco vías
	A	B	C	D	E	F	G	H	I	M	N	O	P	R	S	T f8	V	X	Kg
M510-000-F80	195	G 3/8"	80	10	270	178	158	16	15	92	24	29	30	12	165	135	102	13	28

I

INSTALLAZIONE

I giunti, benché robusti e resistenti, sono dei dispositivi meccanici di precisione che per un buon funzionamento richiedono di essere utilizzati in modo corretto. Vi consigliamo, per una corretta installazione dei giunti ROTOFLUX, di procedere come segue:

• negli impianti nuovi, assicurarsi che il circuito sia stato pulito e lavato, esente quindi da residui di lavorazione o altre parti abrasive. In impianti esistenti verificare la funzionalità del filtro.
• serrare il giunto in una morsa dalla parte del corpo, dove non vi sono i cuscinetti ed avvitare il tubo flessibile. (fig. 1)
• installare il giunto sulla macchina.(fig. 2)
• collegare il tubo flessibile, preinstallato sul giunto, alla linea di alimentazione del fluido, assicurarsi che il tubo non sia teso e non lo diventi al passaggio del fluido in pressione. (fig. 3)
• nel caso di utilizzo di tubi flessibili metallici in spazi ristretti è necessario utilizzare dei gomiti rigidi , che consentono curve strette senza creare tensioni anomale. (fig. 4)
• assicurarsi che il tutto sia allineato e che il giunto ruoti in asse.
• se il fluido utilizzato è pericoloso per le persone, ad esempio fluidi caldi, è necessario applicare una protezione (carter) attorno al giunto.
• quando è richiesto, lubrificare periodicamente i cuscinetti del giunto.
• ispezionare periodicamente il giunto per localizzare eventuali perdite ed eseguire la manutenzione necessaria.

GARANZIA

La società ROTOFLUX garantisce che i suoi prodotti sono esenti da difetti di materiale e di lavorazioni. Per un periodo di 12 mesi dalla data di spedizione, la società ROTOFLUX si impegna a sostituire la parte riscontrata difettosa e quindi alla revisione gratuita del giunto. Il giunto difettoso, non deve assolutamente essere smontato, (altrimenti decade la garanzia) e deve essere spedito all'indirizzo dello stabilimento ROTOFLUX. La società ROTOFLUX non è responsabile dei danni provocati dall'errato utilizzo dei giunti o dall'utilizzo di giunti o parti difettose. Nessuna persona è autorizzata a modificare i termini di garanzia sopra riportati.

IMPORTANTE

I giunti non devono mai essere utilizzati per il passaggio di fluidi infiammabili, esplosivi, sconosciuti o pericolosi, quali ad esempio idrocarburi, acidi od ossigeno. Se la Vostra applicazione non rientra nei dati di funzionamento riportati in questo catalogo, Vi preghiamo di contattarci.
La società ROTOFLUX si riserva di modificare il catalogo senza preavviso.

UK

UNIONS INSTALLATION

Even if the ROTOFLUX unions are rugged and stout, they must be handled with care. For a proper installation we suggest to proceed as follows:

• Make sure that the fluid system, when new, has been properly cleaned and made free from any machining burr or abrasive particle. In existing fluid system make sure that the filter quality and functionality are in accordance with the normal requirements of hydraulic systems.
• Clamp in a bench vice the rear of the union and screw up the flexible hose (sketch 1).
Do not use solid pipes.
• Install the rotary union on to the shaft (sketch 2).
• Connect the flexible hose to the supply line. Make sure that the union is not installed taut (sketch 3).
• When using metallic flexible hoses in short space with sharp curves, use rigid 45 or 90 elbows to avoid undue stresses (sketch 4).
• Check that the union does not rotate eccentric or wobbling.
• If the fluid is hot or dangerous for any reason, apply a union guard.
• When required, lubricate periodically the union.
• Inspect periodically the union to service it and detect any leakage.

WARRANTY

ROTOFLUX warrants that the products are free from any defect in material or workmanship. Unless expressly agreed in writhing the liability of ROTOFLUX is limited to the replacement or repair of any proved defective union or part, returned to ROTOFLUX, transportation prepaid. The warranty is extended to 12 months from invoce date. There is not warranty of any kind extended beyond the limits as written above. ROTOFLUX will not be liable for any damage claimed as from the use of unions or parts which might be defective.

IMPORTANT

The use of ROTOFLUX unions with fluid, dangerous because flammeable or corrosive or toxic or explosive, is strictly forbidden.
ROTOFLUX reserves the right to modify the catalog without any advise.

D

ROTOFLUX INSTALLATION

Bei den Durchführungen, obwohl sie robust und widerstandsfähig ausgelegt sind, handelt es sich um mechanische Teile, die zur einwandfreien Funktion eine richtige Montage erfordern. Zur korrekten Installation der ROTOFLUX S.r.l.-Durchführungen empfehlen wir deshalb wie folgt vorzugehen:

• bei neuen Anlagen, sich vergewissern, dass der Kreislauf gereinigt und durchgespült wurde, und so frei von Bearbeitungsrückständen oder anderen abrasiven Partikeln ist;
• die Durchführung in einen Schraubstock mit dem Teil des Gehäuses einspannen, in dem sich keine Kugellager befinden, dann den Schlauch aufschrauben (Abb. 1);
• die Durchführung an die Maschine montieren (Abb. 2);
• Den vorher auf der Durchführung montierten Schlauch an die Medium-Versorgungsleitung anschließen und sich vergewissern, dass der Schlauch nicht gespannt ist, bzw. dieses nicht erfolgt, sobald das unter Druck stehende Medium durchfließt (Abb. 3);
• bei der Verwendung von flexiblen Metallschläuchen in engen Räumen sind starre Winkelstücke zu verwenden, die enge Kurven erlauben, ohne anormale Spannungen zu verursachen (Abb. 4);
• sicherstellen, dass alles fluchtet und die Durchführung konzentrisch dreht;
• wenn das verwendete Medium für Personen gefährlich ist, wie beispielsweise heiße Flüssigkeiten, dann sind Schutzvorrichtungen (Gehäuse) um die Durchführung herum anzuordnen;
• wo das erforderlich ist, sind die Kugellager der Durchführung, periodisch zu schmieren;
• die Durchführung in Zeitabständen auf eventuelle Leckagen überprüfen und die erforderlichen Wartungsarbeiten durchführen.

GARANTIE

ROTOFLUX gewährleistet, dass die Produkte frei von Material- und Bearbeitungsfehlern sind. Wenn nicht ausdrücklich schriftlich vereinbart, dann beschränkt sich die Haftung von ROTOFLUX S.r.l. darauf, die als defekt festgestellte Durchführung oder deren Teile, die frachtfrei bei ROTOFLUX S.r.l. anzuliefern sind, zu ersetzen oder zu reparieren. Über die vorstehend beschriebenen Grenzen hinaus erfolgt keine Gewährleistung. ROTOFLUX S.r.l. haftet nicht für Schäden, die durch den Einsatz vermeintlich fehlerhafter Durchführungen oder Teile geltend gemacht werden.

WICHTIGER HINWEIS

Der Einsatz von ROTOFLUX S.r.l.-Durchführungen mit gefährlichen Medien, wie entzündbaren, korrosiven, giftigen oder explosiven Stoffen, ist strengstens verboten. ROTOFLUX S.r.l. behält sich das Recht vor, diesen Katalog ohne vorherige Bekanntgabe zu ändern.

E

ROTOFLUX INSTALLACÍON

Para garantizar un buen funcionamiento y a pesar de ser fuertes y resistentes, las juntas deben ser utilizadas de forma correcta. Para una instalación adecuada, procedan como se indica a continuación:

• En las instalaciones nuevas, asegúrese de que el circuito esté limpio y libre de residuos y partes abrasivas. En instalaciones que ya estén en funcionamiento, verifique que el filtro funciona correctamente.
• Apriete la junta en un banco por la parte del cuerpo, asegurándose de que no haya contacto con los rodamientos. Atornille el sifón.
• Instale la junta en la máquina.
• Conecte el tubo flexible de la junta a la línea de alimentación del fluido, asegurándose de que, al pasar del fluido, el tubo no se tense.
• En el caso de que utilice tubos flexibles metálicos dentro de un espacio reducido, será necesario utilizar codos rígidos para evitar tensiones.
• Verifique las alineaciones y que la junta ruede concéntrica.
• En el caso de que se utilicen fluidos peligrosos para las personas, como por ejemplo fluidos calientes, será necesario colocar un cárter debajo de la junta.
• Será necesario lubricar los rodamientos periódicamente.
• Controle la junta periódicamente para localizar posibles perdidas y proceder a la reparación necesaria.

GARANTÍA

La sociedad ROTOFLUX S.r.l. asegura que los materiales, componentes y accesorios de sus productos están libres de defectos. Durante un periodo de 12 meses desde la fecha de envío, ROTOFLUX S.r.l. asegura la reparación de cualquier parte o pieza con defecto de fabricación y la inspección gratuita de la junta. Para evitar la pérdida de la garantía, no manipule la junta averiada y envíela a ROTOFLUX S.r.l.. ROTOFLUX S.r.l. no se hace responsable de los daños provocados por el uso incorrecto de la junta o por el uso de una junta averiada o de sus partes. Las condiciones de garantía aquí indicadas no pueden ser modificadas sin autorización.

IMPORTANTE
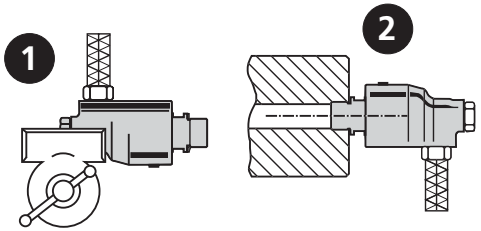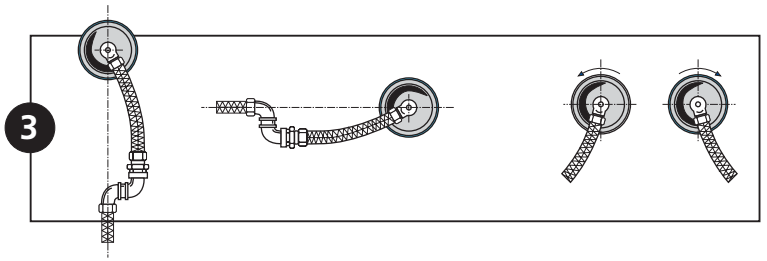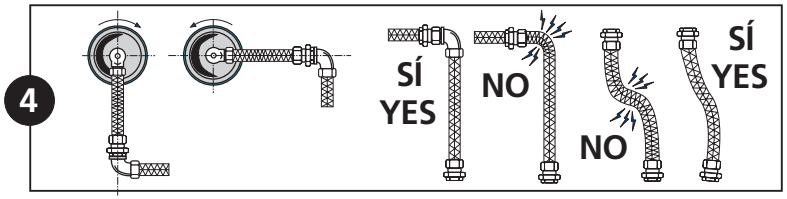
No use fluidos inflamables, corrosivos y peligrosos como hidrocarburos, ácido y oxigeno. En el caso de que su aplicación superara las especificaciones técnicas aquí indicadas, le rogamos se ponga en contacto con nosotros. Rotoflux S.r.l. se reserva el derecho de modificar este catalogo sin previo aviso.